CASAFAN

DE	Montage- und Bedienungsanleitung
FR	Instructions de montage et de service
ES	Instrucciones de montaje y uso
NL	Montage- en bedieningshandleiding

GB	Mounting and operating manual
IT	Istruzioni per il montaggio e l'uso
CZ	Návod k montáži a obsluze
PL	Instrukcja montażu i obsługi

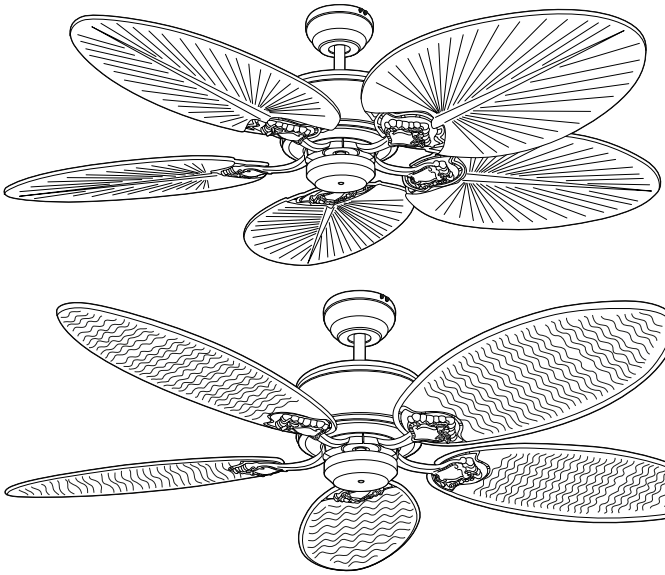

CARIBBEAN DREAM II

DECKENVENTILATOR
CEILING FAN
VENTILATEUR DE PLAFOND
VENTILATORE DA SOFFITTO
VENTILADOR DE TECHO
STROPNÍ VENTILÁTOR
PLAFONDVENTILATOR
WENTYLATOR SUFITOWY



CE

Radio freqency: 433,92 MHz
Maximum transmitting power:<10dBm

Sendefrequenz: 433,92 MHz
Maximale Sendeleistung: <10dBm

v9.0

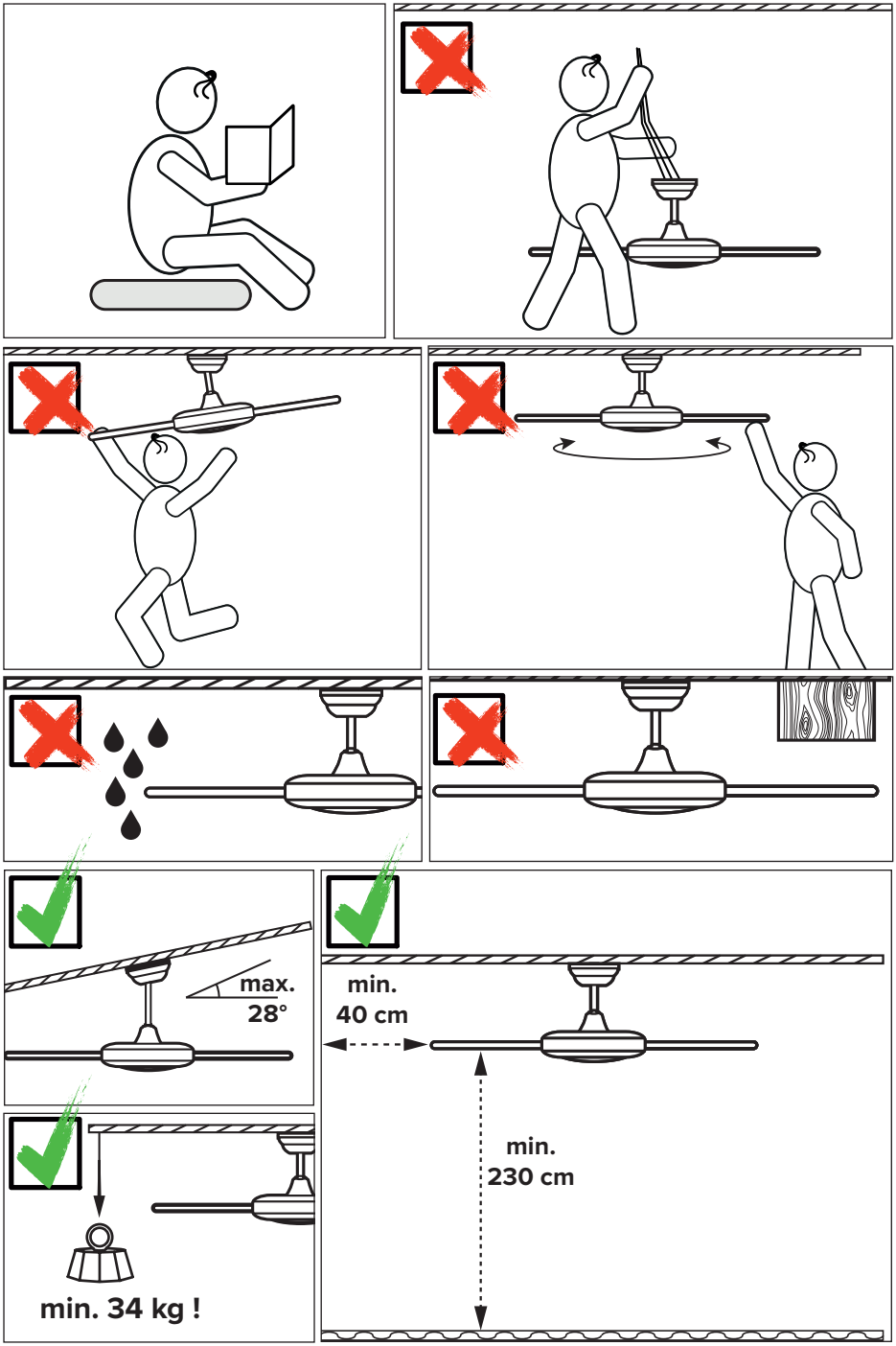
max.
28°
min.
40 cm
min.
230 cm
min. 34 kg !

DE INHALT

Sicherheitshinweise ..... 2, 4 – 6
Einzelteile ..... 28 – 29
Montage Deckenhalter ..... 32 – 34
Elektrischer Anschluss 35
Zusammenbau ..... 36 – 45
Inbetriebnahme/Neucodierung ..... 46 – 49
Bedienung ..... 49 – 51
Hilfe bei Störungen 52
Reinigung/Wartung 52
Hinweise und Tipps 60
Entsorgungshinweise 61

FR CONTENU

Consigne de sécurité ..... 2, 10 – 12
Pièce détachée ..... 28 – 29
Montage du support de plafond ..... 32 – 34
Raccordement électrique 35
Assemblage ..... 36 – 45
Mise en service / Rdage ..... 46 – 49
Fonctionnement ..... 49 – 51
Dépannage 54
Nettoyage / Maintenance 54
Conseils et astuces 60
Mise au rebut 61

ES INDICE

Aviso de seguridad ..... 2, 16 – 18
Componentes ..... 30 – 31
Montaje del soporte ..... 32 – 34
Conexionado eléctrico 35
Montaje ..... 36 – 45
Puesta en servicio/Rdificar ..... 46 – 49
Funcionamento ..... 49 – 51
Resolución de problemas 56
Limpieza/Mantenimiento 56
Pistas y consejos 60
Disposición 62

NL INHOUD

Veiligheidsinstructies ..... 2, 22 – 24
Componenten ..... 30 – 31
Montage plafondbeugel ..... 32 – 34
Elektrische aansluiting 35
Montage ..... 36 – 45
Inbedrijfname/Hercodering ..... 46 – 49
Bediening ..... 49 – 51
Hulp bij storingen 58
Onderhoud/reinigingsinstructies 58
Hints en tips 60
Verwijdering 62

GB CONTENT

Safety instructions ..... 2, 7 – 9
Parts ..... 28 – 29
Installation ceiling bracket ..... 32 – 34
Electrical connections 35
Assembling ..... 36 – 45
Initial operation/Rding ..... 46 – 49
Operation ..... 49 – 51
Troubleshooting 53
Cleaning/Maintenance 53
Hints and Tips 60
Disposal 61

IT INDICE

Avviso di sicurezza ..... 2, 13 – 15
Componenti ..... 28 – 29
Montaggio della staffa a soffitto ..... 32 – 34
Collegamento elettrico 35
Montaggio ..... 36 – 45
Messa in funzione/Ricodificare ..... 46 – 49
Funzionamento ..... 49 – 51
Risoluzione dei problemi 55
Pulizia/Manutenzione 55
Suggerimenti e consigli 60
Smaltimento 61

CZ OBSAH

Bezpečnostní pokyny ..... 2, 19 – 21
Součásti ventilátoru ..... 30 – 31
Montáž stropní držák ..... 32 – 34
Elektrické zapojení 35
Sestavení ..... 36 – 45
Uvedení do provozu/Přepsat ..... 46 – 49
Ovládání ..... 49 – 51
Řešení závad 57
Čištění a údržba 57
Poznámky a tipy 60
Likvidace 62

PL TREŚCI

Instrukcje bezpieczeństwa ..... 2, 25 – 27
Komponenty ..... 30 – 31
Montaż uchwytu sufitowego ..... 32 – 34
Przyłącza elektryczne 35
Montaż ..... 36 – 45
Uruchomienie/Przekodowanie ..... 46 – 49
Obsługa ..... 49 – 51
Pomoc z usterkami 59
Konserwacji/czyszczenia 59
Wskazówki i rady 60
Utylizacja 62

Über diese Bedienungsanleitung

Lesen Sie diese Anleitung vor der Installation und Inbetriebnahme des Ventilators sorgfältig durch. Die Sicherheit von Personen ist nur bei Beachtung dieser Anleitung gewährleistet.

Symbolerklärung	
⚠ **WARNUNG: Elektrische Spannung!**	⚠ **VORSICHT**
Warnt vor Tod oder schwersten Verletzungen durch Stromschlag.	Weist auf das Risiko leichter bis mittelschwerer Verletzungen hin.
Bei elektrischen Geräten besteht bei unsachgemäßer Verwendung, fehlerhafter Installation und bei Nichtbeachtung der Sicherheitshinweise Lebensgefahr durch einen elektrischen Schlag!	

Wichtige Hinweise zu Ihrer Sicherheit

Bewahren Sie die Bedienungsanleitung griffbereit auf. Geben Sie den Ventilator nie ohne Bedienungsanleitung an andere Personen weiter.

Bestimmungsgemäße Verwendung

Der Ventilator dient zur Umwälzung von trockener Luft in Innenräumen. Der Einsatz im ungeschützten Außenbereich, in Maschinen, Garagen sowie feuer- und explosionsgefährdeten Räumen ist nicht zulässig.

Elektrische Sicherheit

Die Spannungsangabe auf dem Typenschild muss mit der örtlichen Netzspannung übereinstimmen.

- Vor Zugang an den Anschluss und der Montage muss der Strom allpolig abgestellt werden (Sicherung im Sicherungskasten).
- Den elektrischen Anschluss und die elektrische Wartung dieses Ventilators darf nur ein ausgebildeter Elektriker, eine Elektrofachkraft oder eine entsprechend qualifizierte Person durchführen.
- Die elektrische Anlage, an die der Ventilator angeschlossen wird, muss den örtlich geltenden Normen entsprechen.
- **Wichtig!** Für den Anschluss ans Stromnetz ist ein zweipoliger Trennschalter mit einer Kontaktöffnungsweite von mindestens 3 mm erforderlich. Die Trennvorrichtung muss entsprechend den geltenden Regeln der Technik in die feste Verkabelung integriert sein.
- Die elektrische Sicherheit des Ventilators ist nur dann gewährleistet, wenn die Hausinstallation vorschriftsmäßig geerdet und der Ventilator an diese Erdung angeschlossen ist.
- Die Kabel während der Montage nicht über scharfe Kanten führen und nicht quetschen.

- Vor dem Reinigen oder Warten des Ventilators die Stromversorgung trennen (Sicherung im Sicherungskasten).

Mechanische Sicherheit

Der Ventilator darf nur vollständig montiert betrieben werden.

- Wählen Sie einen sicheren, ungefährlichen Montageort, an dem keine Gegenstände in den Lauf der Flügel geraten können.
- Aufgrund der Bewegung des Ventilators müssen Deckenkonstruktion und Befestigung das 4-fache Gewicht des Ventilators tragen können.
- Alle Flügel des Ventilators müssen einen Mindestabstand von 2,30 m zum Fußboden haben.
- Die Montage der Aufhängung muss durch den Hersteller, seinen Kundendienst oder eine entsprechend qualifizierte Person erfolgen.
- Falls ungewöhnliche Pendelbewegungen oder Geräusche auftreten, setzen Sie den Ventilator sofort außer Betrieb und kontaktieren Sie den Hersteller, seinen Kundendienst oder eine entsprechend qualifizierte Person.
- Teile der Sicherheitsaufhängung dürfen nur vom Hersteller, einem Servicepartner oder einer entsprechend qualifizierten Person und nur durch Originalersatzteile ersetzt werden.
- Halten Sie den Ventilator von Wärmequellen fern. Der Mindestabstand zu Heizstrahlern und Öfen beträgt 1,5 m.
- Vor Inbetriebnahme nochmals die fachgerechte Montage sowie alle elektrischen Anschlüsse überprüfen, um Absturz-, Brand- und Stromschlaggefahr zu vermeiden.

Kinder

- Dieses Gerät kann von Kindern ab 8 Jahren und Personen mit eingeschränkten physischen, sensorischen oder geistigen Fähigkeiten oder mangels Erfahrung und Wissen eingesetzt werden, wenn eine angemessene Aufsicht oder ausführliche Anleitung zur Benutzung des Geräts in einer sicheren Weise gegeben wurde und sie verstehen, welche Gefahrenen damit verbunden sind.
- Kinder dürfen nicht mit dem Gerät spielen.
- Reinigung und Wartung durch den Benutzer dürfen nicht von Kindern ohne Aufsicht durchgeführt werden.

DE

Hinweise zur Entsorgung beachten!

Unsere Deckenventilatoren sind Qualitätsprodukte mit langer Lebensdauer.

- Entsorgen Sie ein Gerät am Ende seiner Lebensdauer und ggf. zum Betrieb des Gerätes notwendige Batterien nicht im Hausmüll!
- Informieren Sie sich über lokale Rückgabe- und Recyclingmöglichkeiten und nutzen Sie zur Entsorgung die vorhandenen Sammelstellen in Ihrer Umgebung.
- Entsorgen Sie nicht mehr benötigtes Verpackungsmaterial umweltbewusst und für Kinder unzugänglich.
- Es besteht Erstickungsgefahr für Kinder durch Einatmen oder Verschlucken von Teilen der Verpackung.

Einzelteile (Abbildung A, Seite 28)

Packen Sie den Ventilator aus und überprüfen Sie den Packungsinhalt auf Vollständigkeit. Alle auf der Abbildung dargestellten Teile müssen enthalten und unbeschädigt sein.

Technische Daten		
Typ	CARIBBEAN DREAM II	
Nennspannung	100 - 240 V~	
Frequenz	50/60 Hz	
Leistung Motor	1,1 - 25,6 W	
Schutzklasse/Schutzart	I/IP20	
Stufen	6 (mit Fernbedienung)	
Funkfrequenz des Senders	433,92 MHz (Fernbedienung)	
Sendeleistung max.	<10 dBm (Fernbedienung)	
	Palme natur PLM	**Rattan antik RTN**
Maße Ø × H (mm) ca.	1370 × 360	1370 × 355
Abstand Decke – Flügel	340 mm	335 mm
Gewicht (kg)	ca. 6,8	ca. 8,6
Optionale Leuchte	als Zubehör erhältlich	
Wartungszyklus	jährlich	
Technische Änderungen vorbehalten.		

About this operating manual

Read these installation and operating instructions carefully before installing and using the CasaFan fan. It is important to follow these instructions for the safety of persons!

Explanation of symbols	
WARNING: Electric voltage!	**CAUTION**
Warns of death or serious injury from electric shock.	Indicates possible minor to moderate injuries.
With electrical devices, there is a danger to life from electric shock if used improperly, installed incorrectly or if the safety instructions are not observed!	

Important safety information

Keep the operating manual within reach. Never pass the fan onto another person without the operating manual.

Indended use

This ceiling fan is for circulating dry room air. Their use in machines, outside, in garages, in moist or wet rooms or rooms in danger of fire or explosion, is not permitted.

Electrical safety

- The voltage details on the rating label are to conform with the available mains voltage.
- Before accessing the connection and installation, the current must be disconnected on all poles (fuse in fuse box).
- The electrical connection and electrical maintenance of this fan may only be carried out by a trained electrician, a skilled electrician or an appropriately qualified person.
- The mains connection to which the fan is connected must comply with the applicable local standards.
- **WARNING!** The mains connection requires a two-pole isolating switch with a contact opening width of at least 3 mm. The disconnecting device must be integrated into the fixed wiring according to the valid technical regulations.
- The electrical safety of the fan is only guaranteed if the earthing system of the building installation is installed in accordance with the regulations and the fan is connected to it.
- Do not run the cables over sharp edges and under no circumstances squeeze the cables during installation.

- Ensure that the fan is switched off from the supply mains before service and maintenance.

Mechanical safety

- Only operate the ceiling fan when completely assembled!
- Choose a safe place for installation and make sure that there are no objects within the area of rotation.
- Due to the movement of the fan, the ceiling construction and mounting must be able to support four times the weight of the fan.
- None of the fan blades are to be less than 2.3 m from the ground.
- Mounting of the suspension system shall be performed by the manufacturer, its service agent or suitably qualified persons.
- If unusual oscillating movement is observed, immediately stop using the ceiling fan and contact the manufacturer, its service agent or suitably qualified persons.
- Replacement of parts of the safety suspension system device shall be performed by the manufacturer, its service agent or suitably qualified persons.
- Keep the fan away from heat sources. The minimum distance to radiant heaters and stoves is 1.5 m.
- Before first using after the setup, all electrical and mechanical connections are to be checked in order to prevent any fall, fire or electric shock.

Children

- This appliance can be used by children aged from 8 years and above and persons with reduced physical, sensory or mental capabilities or lack of experience and knowledge if they have been given supervision or instruction concerning use of the appliance in a safe way and understands the hazards involved.
- Children shall not play with the appliance.
- Cleaning and user maintenance shall not be made by children without supervision.

GB

Observe notes on disposal!

Our ceiling fans are quality products and designed for a long service life.

- Do not dispose of a appliance at the end of its service life and any batteries required to operate the appliance in household waste!
- Find out about local return and recycling possibilities and use the existing collection points in your area for disposal.
- Dispose of packaging material that is no longer required in an environmentally friendly manner and inaccessible to children.
- There is a risk of suffocation for children by inhaling or swallowing parts of the packaging.

Parts (Figure A, page 28)

Unpack the fan and compare the package contents for completeness. All the parts shown in the figure are to be present and undamaged.

Technical specifications		
Type	CARIBBEAN DREAM II	
Mains voltage	100 - 240 V~	
Frequency	50/60 Hz	
Power motor	1.1 - 25.6 W	
Protection class	I/IP20	
No. of speeds	6 (with remote control)	
Transmitter radio frequency	433.92 MHz (remote control)	
Transmission power max.	<10 dBm (remote control)	
	Natural palm leaf PLM	**Antique wicker RTN**
Size Ø × H (mm) approx.	1370 × 360	1370 × 355
Distance ceiling – blades	340 mm	335 mm
Weight (kg)	approx. 6.8	approx. 8.6
Optional light kit	available as accessory	
Service interval	once a year	
Subject to technical modifications.		

A propos du mode d'emploi

Lisez attentivement le mode d'emploi avant d'utiliser le ventilateur CasaFan. Pour la sécurité des personnes, il est important de suivre ces instructions !

Explication des symboles:	
AVERTISSEMENT : Tension électrique !	**ATTENTION**
Vous avertit du risque de mort ou de blessures graves par électrocution.	Indique un risque de blessures légères à modérées.
Les appareils électriques présentent un danger de mort par électrocution s'ils sont mal utilisés, mal installés ou si les consignes de sécurité ne sont pas respectées !	

Consignes de sécurité

Gardez le mode d'emploi à portée de main. Ne donnez jamais le ventilateur à une autre personne sans son mode d'emploi.

Utilisation conforme

Ce ventilateur sert à la circulation de l'air ambiant sec. L'utilisation dans des machines, à l'extérieur, dans des garages ainsi que des locaux humides, exposés aux risques d'explosion est interdite.

Sécurité électrique

- La tension indiquée sur la plaque signalétique doit correspondre à la tension secteur effective.
- Avant d'accéder au raccordement et à l'installation, le courant doit être coupé à tous les pôles (fusible dans la boîte à fusibles).
- Le raccordement électrique et l'entretien électrique de ce ventilateur ne peuvent être effectués que par un électricien formé, un électricien qualifié ou une personne dûment qualifiée.
- Le branchement au réseau auquel le ventilateur est raccordé doit être conforme aux normes locales applicables.
- **AVERTISSEMENT !** Le raccordement au réseau nécessite un sectionneur bipolaire dont la largeur d'ouverture des contacts est d'au moins 3 mm. Le dispositif de sectionnement doit être intégré dans le câblage fixe conformément aux règles techniques en vigueur.
- La sécurité électrique du ventilateur n'est garantie que si le système de mise à la terre de l'installation du bâtiment est installé conformément à la réglementation et que le ventilateur y est connecté.
- Ne faites pas passer les câbles sur des bords tranchants et n'écrasez jamais les câbles pendant l'installation.

- Avant de nettoyer ou d'entretenir le ventilateur, éteignez-le ou coupez le courant en coupant le fusible dans la boîte à fusibles.

Sécurité mécanique

- Ne faites fonctionner le ventilateur de plafond que lorsqu'il est complètement assemblé !
- Choisissez un endroit sûr et sécuritaire pour l'assemblage et que le site d'installation choisi permet au ventilateur de tourner librement.
- En raison du mouvement du ventilateur, la structure du plafond et les fixations doivent pouvoir supporter 4 fois le poids du ventilateur.
- La distance entre les pales et le sol, doit être supérieure ou égale à 2,3 m.
- Les pièces de la suspension de sécurité ne peuvent être remplacées que par le fabricant, un partenaire de service ou une personne dûment qualifiée et uniquement avec des pièces de rechange d'origine.
- Si un mouvement de pendule inhabituel est observé, cesser de l'utiliser cesse immédiatement d'utiliser le ventilateur de plafond et contacter le fabricant, son agent de service ou une personne qualifiée dans le cadre.
- Le système de suspension doit être installé par le fabricant, son service clientèle ou des personnes dûment qualifiées utilisant des pièces de rechange d'origine,
- Tenez le ventilateur éloigné des sources de chaleur. La distance minimale par rapport aux radiateurs et aux poêles est de 1,5 m.
- Après le montage complet de votre ventilateur, assurez-vous que toutes les connexions sont parfaitement réalisées et serrer bien les vis et les écrous.

Enfants

- Cet appareil peut être utilisé par des enfants de plus de 8 ans et par des personnes ayant des capacités physiques, sensorielles ou mentales réduites ou manquant d'expérience et de connaissances, à condition qu'une supervision appropriée ou des instructions détaillées pour utiliser l'appareil en toute sécurité aient été données et qu'elles comprennent les risques encourus.
- Les enfants ne doivent pas jouer avec l'appareil.
- Nettoyage et entretien utilisateur ne doit pas être fait par des enfants sans surveillance.

FR

Respectez les consignes d'élimination !

Nos ventilateurs de plafond sont des produits de qualité et conçus pour une longue durée de vie.

- Ne jetez pas un appareil en fin de vie et les piles nécessaires à son fonctionnement dans les ordures ménagères !
- Informez-vous sur les possibilités locales de reprise et de recyclage et utilisez les points de collecte existants dans votre région pour l'élimination.
- Éliminez les matériaux d'emballage qui ne sont plus nécessaires de manière écologique et inaccessibles aux enfants.
- Il existe un risque de suffocation pour les enfants par inhalation ou ingestion de parties de l'emballage.

Pièce détachée (Figure A, page 28)

Déballez le ventilateur et comparez le contenu de l'emballage pour vérifier qu'il est complet. Toutes les parties représentées dans l'illustration doivent être contenues et non endommagées.

Caractéristiques techniques		
Type	CARIBBEAN DREAM II	
Tension nominale	100 - 240 V~	
Fréquence	50/60 Hz	
Puissance moteur	1,1 - 25,6 W	
Classe de protection	I/IP20	
Vitesses	6 (avec télécommande)	
Fréquence radio de l'émetteur	433,92 MHz (télécommande)	
Puissance d'émission max.	<10 dBm (télécommande)	
	Palmier naturel PLM	**Rotin antique RTN**
Cotes Ø × H (mm) env.	1370 × 360	1370 × 355
Distance plafond – pales	340 mm	335 mm
Poids (kg)	env. 6,8	env. 8,6
Lumière optionnelle	disponible comme accessoire	
Cycle de maintenance	annuellement	
Sous réserve de modifications techniques.		

Sulle istruzioni per l'uso

Prima di utilizzare il ventilatore CasaFan, leggere attentamente le istruzioni per il montaggio e l'uso. Per la sicurezza delle persone è importante seguire queste istruzioni!

Significato dei simboli	
AVVERTENZA: Tensione elettrica!	**ATTENZIONE**
Avverte del rischio di morte o di lesioni gravi dovute a scosse elettriche.	Indica il rischio di lesioni da lievi a moderate.
Con i dispositivi elettrici, c'è pericolo di morte per scosse elettriche se utilizzati in modo improprio, installati in modo errato o se non vengono rispettate le istruzioni di sicurezza!	

Indicazioni di Sicurezza

Tenere le istruzioni per l'uso a portata di mano. In caso di trasferimento del ventilatore a terzi, accludete sempre le relative istruzioni per l'uso.

Uso previsto

Il ventilatore svolge funzioni di ricircolo dell'aria nel locale. Non è consentito l'impiego del ventilatore all'interno di macchinari, in luoghi aperti non protetti, garage e locali umidi o con rischio d'incendio ed esplosione.

Sicurezza elettrica

- I valori di tensione riportati sulla targhetta devono corrispondere alla tensione di alimentazione.
- Prima di accedere al collegamento e all'installazione, l'alimentazione deve essere disinserita su tutti i poli (fusibile nella scatola dei fusibili).
- Il collegamento elettrico e la manutenzione elettrica di questo ventilatore possono essere eseguiti solo da un elettricista specializzato, da un elettricista qualificato o da una persona adeguatamente qualificata.
- Il collegamento alla rete elettrica a cui è collegato il ventilatore deve essere conforme alle norme locali vigenti.
- **AVVERTENZA!** Il collegamento alla rete elettrica richiede un sezionatore bipolare con un'ampiezza di apertura dei contatti di almeno 3 mm. Il dispositivo di isolamento deve essere integrato nel cablaggio fisso sndo le norme tecniche vigenti.
- La sicurezza elettrica del ventilatore è garantita solo se il sistema di messa a terra dell'impianto dell'edificio è installato sndo le norme e se il ventilatore è collegato ad esso.
- Non condurre i cavi su spigoli vivi e non spremere mai i cavi durante l'installazione!

- Accertarsi che il ventilatore sia scollegato dalla rete elettrica (Fusibile!), prima di effettuare la pulizia e la manutenzione.

Sicurezza meccanica

- L'apparecchio può essere utilizzato solo a montaggio completato!
- Scegliere una posizione sicura non pericolosi per l'installazione. Assicurarsi che non siano presenti ostacoli nel raggio di rotazione.
- A causa del movimento del ventilatore, la struttura del soffitto e il montaggio devono essere in grado di sostenere quattro volte il peso del ventilatore.
- Tenere il ventilatore lontano da fonti di calore. La distanza minima da riscaldatori radianti e stufe è di 1,5 m.
- Il montaggio del sistema di sospensione deve essere eseguito dal costruttore, dal suo partner di assistenza o da persone adeguata- mente qualificate, utilizzando pezzi di ricambio originali.
- Se si osserva un movimento a pendolo insolito, smettere di usarlo immediatamente cessare di utilizzare il ventilatore a soffitto e contattare il costruttore o dal suo servizio o una persona qualificata in connessione.
- I componenti delle sospensioni di sicurezza possono essere sostituiti solo dal produttore, da un partner di assistenza o da una persona adeguatamente qualificata e solo con ricambi originali.
- Nessuna delle pale del ventilatore deve trovarsi ad una distanza da terra inferiore a 2,30 m.
- Dopo l'installazione, controllare il montaggio e tutti i collegamenti elettrici, in modo da evitare eventuali rischi di caduta, incendio o shock elettrico.

Bambini

- Questo apparecchio può essere utilizzato da bambini di età compresa dagli 8 anni in su e le persone con ridotte capacità fisiche, sensoriali o mentali, o mancanza di esperienza e conoscenza, se non siano controllati o istruiti all'uso dell'apparecchio in modo sicuro e capisce l'rischi coinvolti.
- I bambini non devono giocare con l'apparecchio.
- Pulizia e manutenzione utente non deve essere fatta da bambini senza supervisione.

IT

Osservare le note sullo smaltimento!

I nostri ventilatori da soffitto sono prodotti di qualità e progettati per una lunga durata.

- Non smaltire l'apparecchio al termine della sua vita utile e le batterie necessarie per il funzionamento dell'apparecchio nei rifiuti domestici!
- Informatevi sulle possibilità di restituzione e riciclaggio locali e utilizzate i punti di raccolta esistenti nella vostra zona per lo smaltimento.
- Smaltire il materiale d'imballaggio non più necessario in modo logico e inaccessibile ai bambini.

Componenti (Figura A, pagina 28)

Disimballare il ventilatore e confrontare il contenuto della confezione per verificarne la completezza. Tutte le parti mostrate nell'illustrazione devono essere contenute e non danneggiate.

Dati tecnici		
Tipo	CARIBBEAN DREAM II	
Tensione di rete	100 - 240 V~	
Frequenza	50/60 Hz	
Potenza motore	1,1 - 25,6 W	
Classe di protezione	I/IP20	
Regolazioni velocità	6 (con telmando)	
Frequenza radio del trasmettitore	433,92 MHz (telmando)	
Potenza di trasmissione max.	<10 dBm (telmando)	
	Palma naturale PLM	**Rattan antico RTN**
Dimensione Ø × A (mm) ca.	1370 × 360	1370 × 355
Distanza soffitto – pales	340 mm	335 mm
Peso (kg)	ca. 6,8	ca. 8,6
Luce opzionale	disponible comme accessoire	
Ciclo di manutenzione	annuellement	
Con riserva di modifiche tecniche.		

Sobre estas instrucciones

Antes de utilizar el ventilador CasaFan, lea las instrucciones de uso. Para la seguridad de las personas es importante seguir estas instrucciones!

Explicación de símbolos	
ADVERTENCIA: ¡Tensión eléctrico!	**ATENCIÓN**
Advierte del riesgo de muerte o lesiones graves por descarga eléctrica.	Indica el riesgo de lesiones leves a moderadas.
En los aparatos eléctricos, existe un peligro de muerte por descarga eléctrica si se utilizan de forma inadecuada, se instalan incorrectamente o si no se observan las instrucciones de seguridad.	

Indicaciones de seguridad

Mantenga el manual de instrucciones al alcance de la mano. Nunca pase el ventilador a otra persona sin el manual de instrucciones.

Uso previsto

El ventilador realiza funciones de recirculación de aire en la habitación. El uso del ventilador dentro de la maquinaria, en lugares abiertos sin protección, garajes y habitaciones húmedas no está permitido por riesgo de incendio y explosión.

Seguridad eléctrica

- Los valores de voltaje que se muestran en la placa de identificación deben corresponder a la tensión de alimentación.
- Antes de acceder a la conexión e instalación, la alimentación debe ser desconectada en todos los polos (fusible en la caja de fusibles).
- La conexión eléctrica y el mantenimiento eléctrico de este ventilador sólo puede ser realizado por un electricista capacitado, un electricista calificado o una persona debidamente calificada.
- La conexión a la red eléctrica a la que se conecta el ventilador debe cumplir con las normas locales aplicables.
- **¡ADVERTENCIA!** La conexión a la red eléctrica requiere un interruptor aislante bipolar con una anchura de apertura de contacto de al menos 3 mm. El dispositivo de aislamiento debe integrarse en el cableado fijo de acuerdo con las normas técnicas vigentes.
- La seguridad eléctrica del ventilador sólo está garantizada si el sistema de puesta a tierra de la instalación del edificio se instala según las normas y el ventilador está conectado a él.

- No pases los cables por bordes afilados y nunca los aprietes durante la instalación.
- Asegúrese de que el ventilador esté desconectado de la red eléctrica (¡Fusible!), antes de limpiarlo y mantenerlo.

Seguridad mecánica

- Utilice el ventilador sólo cuando esté completamente montado.
- Elija una ubicación segura que no sea peligrosa para la instalación. Asegúrese de que no haya obstáculos en el rango de rotación.
- Debido al movimiento del ventilador, la construcción del techo y el montaje deben poder soportar cuatro veces el peso del ventilador.
- Ninguna de las aspas del ventilador debe estar a menos de 2,30 m del suelo.
- La suspensión debe ser instalada por el fabricante, su servicio o una persona debidamente cualificada.
- Si observa un movimiento de péndulo inusual, deje de usarlo. Pare inmediatamente de usar el ventilador de techo y póngase en contacto con el fabricante o su servicio o con una persona calificada en conexión.
- Las piezas de la suspensión de seguridad sólo pueden ser sustituidas por el fabricante, un socio de servicio o una persona debidamente calificada y sólo con piezas de repuesto originales.
- Mantén el ventilador alejado de las fuentes de calor. La distancia mínima a los calentadores radiantes y las estufas es de 1,5 m.
- Después de la instalación, verifique la instalación y todas las conexiones eléctricas, para evitar cualquier riesgo de caídas, incendios o descargas eléctricas.

Niños

- Este aparato puede ser utilizado por niños a partir de 8 años y personas con capacidades físicas, sensoriales o mentales reducidas, o falta de experiencia y conocimiento, si no están controladas o instruidas para usar el dispositivo de manera segura y entienden los riesgos involucrados.
- Los niños no deben jugar con el dispositivo.
- La limpieza y el mantenimiento por parte del usuario no debe ser llevada a cabo por niños sin supervisión.

ES

¡Observe las notas sobre la eliminación!

Nuestros ventiladores de techo son productos de calidad y diseñados para una larga vida útil.

- ¡No tire el aparato al final de su vida útil y las baterías necesarias para su funcionamiento a la basura doméstica!
- Infórmese sobre las opciones locales de devolución y reciclaje y utilice los puntos de rlección existentes en su área para su eliminación.
- Elimine el embalaje de forma respetuosa con el medio ambiente, y alejado de los niños.
- Existe el peligro de que los niños se asfixien por inhalación o ingestión de partes del envase.

Componentes (Figura A, página 30)

Desembale el ventilador y compare el contenido del paquete para ver si está completo. Todas las partes que se muestran en la ilustración deben estar contenidas y no dañadas.

Datos técnicos		
Tipo	CARIBBEAN DREAM II	
Voltaje	100 - 240 V~	
Frecuencia	50/60 Hz	
Potencia del motor	1,1 - 25,6 W	
Protección	I/IP20	
Ajustes de velocidad	6 (con mando a distancia)	
Frecuencia de radio del transmisor	433,92 MHz (mando)	
Potencia de transmisión máx.	<10 dBm (mando)	
	Palma natural PLM	**Ratán antiguo RTN**
Dimensiones Ø × A (mm)	1370 × 360	1370 × 355
Distancia aspas – techo	340 mm	335 mm
Peso (kg)	aprox. 6,8	aprox. 8,6
Luces opcionales	disponible como accesorio	
Mantenimiento	anual	
Cambios técnicos reservados.		

O tomto návodu

Před použitím stropního ventilátoru CasaFan si pozorně přečtěte tyto pokyny. Pro bezpečnost osob je důležité dodržovat tyto pokyny!

Význam symbolů	
⚠ **VAROVÁNÍ: Elektrické napětí!**	⚠ **UPOZORNĚNÍ**
Varování před smrtí nebo vážným zraněním v důsledku úrazu elektrickým proudem.	Označuje riziko lehkých až středně těžkých zranění.
V případě elektrických zařízení může nesprávné použití, nesprávná instalace a nedodržení bezpečnostních pokynů vést k usmrcení elektrickým proudem!	

Bezpečnostní instrukce

Návod k obsluze uschovejte na dosah ruky. Nikdy nepřenechejte druhé osobě ventilátor bez manuálu k obsluze/montáži.

Zamýšlené použití

Tento stropní ventilátor slouží k cirkulaci vzduchu v místnosti. Použití ve strojích, veku, v garážích, ve vlhkém prostředí nebo v prostředí s rizikem výbuchu nebo požáru není dovoleno.

Elektrická bezpečnost

- Informace o napětí na typovém štítku se musí shodovat s místním síťovým napětím.
- Před přístupem k připojení a instalaci musí být napájení vypnuto na všech pólech (pojistka v pojistkové skříni).
- Elektrické připojení a údržbu tohoto ventilátoru smí provádět pouze vyškolený elektrikář, kvalifikovaný elektrikář nebo vhodně kvalifikovaná osoba.
- Síťové připojení, ke kterému je připojen ventilátor, musí odpovídat platným místním normám.
- **Důležité!** Síťové připojení vyžaduje dvoupólový odpojovač s šířkou otvoru kontaktu alespoň 3 mm. Oddělovací zařízení musí být integrováno do pevného vedení v souladu s platnými technickými pravidly.
- Elektrická bezpečnost ventilátoru je zaručena pouze tehdy, pokud je správně nainstalován uzemňovací systém instalace budovy a je k němu připojen ventilátor.
- Veďte kabely po ostrých hranách a během instalace je nestlačujte!
- Před čištěním nebo servisem ventilátor vypněte nebo odpojte napájení vyjmutím pojistky z pojistkové skříňky.

CZ

Mechanická bezpečnost

- Ventilátor smí být provozován pouze kompletně smontovaný!
- Vyberte vhodné místo k montáži a to tak, aby v dosahu rotujících lopatek nebyla žádná překážka.
- Vzhledem k pohybu ventilátoru musí stropní konstrukce a montáž unést čtyřnásobek hmotnosti ventilátoru.
- Všechny lopatky ventilátoru musí mít minimální vzdálenost 2,30 m od podlahy.
- Montáž závěsného systému musí být provedena výrobcem, jeho zákaznickým servisem nebo příslušně kvalifikovanými osobami za použití originálních náhradních dílů.
- Pokud se vyskytnou neobvyklé pohyby kyvadla nebo zvuky, okamžitě vypněte ventilátor a kontaktujte výrobce, jeho zákaznický servis nebo vhodně kvalifikovanou osobu.
- Díly bezpečnostního odpružení smí vyměňovat pouze výrobce, servisní partner nebo vhodně kvalifikovaná osoba a pouze originální náhradní díly.
- Chraňte ventilátor před zdroji tepla. Minimální vzdálenost k sálavým ohřívačům a pecím je 1,5 m.
- Před prvním spuštěním ventilátoru důkladně zkontrolujte veškeré elektrické zapojení a ukotvení tělesa, aby se předešlo případným nehodám, úrazu elektrickým proudem popřípadě požáru.

Děti

- Tento přístroj smí být ovládán dětmi od věku 8 let a osobami se sníženými zrakovými, fyzickými nebo mentálními schopnostmi nebo nedostatkem zkušeností za dozoru zkušené osoby nebo po důkladném poučení o používání přístroje v souladu s bezpečnostními pokyny.
- Děti nesmějí hrát se zařízením.
- Jeho údržbu a čištění nesvěřujte dětem bez řádného dohledu dospělé osoby.

CZ

Dodržujte pokyny k likvidaci!

Naše stropní ventilátory jsou kvalitní výrobky a jsou navrženy pro dlouhou životnost.

- Nevyhazujte zařízení a žádné baterie potřebné pro provoz zařízení do domácího odpadu!
- Zjistěte informace o místních možnostech vracení a recyklace a k likvidaci použijte sběrná místa ve vaší oblasti.
- Zlikvidujte obal s ohledem na životní prostředí a držte mimo dosah dětí.
- Vdechnutím nebo spolknutím částí obalu hrozí riziko udušení pro děti.

Součásti ventilátoru (obrázek A, straně 30)

Rozbalte ventilátor a porovnejte obsah balení pro úplnost. Všechny části na obrázku musí být zahrnuty a nepoškozené.

Technické údaje		
Typ	CARIBBEAN DREAM II	
Napětí	100 - 240 V~	
Kmitočet	50/60 Hz	
Výkon	1,1 - 25,6 W	
Třída ochrany	I/IP20	
Počet rychlostí	6 (s dálkovým ovládáním)	
Rádiová frekvence vysílače	433,92 MHz (dálkové ovládání)	
Vysílací výkon max.	<10 dBm (dálkové ovládání)	
	Palmový přírodní PLM	**Ratanový starožitný RTN**
Rozměry Ø × V (mm) cca.	1370 × 360	1370 × 355
Vzdál. Lopatek od stropu	340 mm	335 mm
Hmotnost (kg)	cca. 6,8	cca. 8,6
Doplňkový světelný kit	k dispozici jako příslušenství	
Servisní interval	1 ročně	
Technické změny vyhrazeny.		

Over deze bedieningshandleiding

Lees voor het gebruik van de CasaFan ventilator de montage- en bedieningshandleiding zorgvuldig door. Voor de veiligheid van personen is het belangrijk deze instructies op te volgen!

Verklaring van de gebruikte symbolen	
⚠ **WAARSCHUWING: Elekr. spanning!**	⚠ **VOORZICHTIG**
Waarschuwt voor overlijden of ernstig letsel door elektrische schokken.	Wijst op het risico van licht tot matig letsel.
Bij elektrische apparaten bestaat levensgevaar door elektrische schokken bij ondeskundig gebruik, verkeerde installatie of het niet in acht nemen van de veiligheidsvoorschriften!	

Veiligheidsinstructies

Houd de bedieningshandleiding binnen handbereik. Geef de ventilator nooit aan een andere persoon zonder de bedieningshandleiding.

Beoogd gebruik

Deze plafondventilator is bedoeld voor het circuleren van droge ruimtelucht. Het gebruik ervan in machines, buiten, in garages, in vochtige of natte ruimten of in ruimten met gevaar voor brand of explosie, is niet toegestaan.

Elektrische veiligheid

- De op het typeplaatje aangegeven spanning moet overeenkomen met de bestaande netspanning.
- Alvorens toegang te krijgen tot de aansluiting en de montage, moeten alle polen van de stroomvoorziening worden uitgeschakeld (zekering in de zekeringkast).
- De elektrische aansluiting en het elektrische onderhoud van deze ventilator mogen alleen worden uitgevoerd door een opgeleide elektricien, een gediplomeerd elektricien of een persoon met de juiste kwalificaties.
- De netaansluiting waarop de ventilator wordt aangesloten, moet voldoen aan de ter plaatse geldende normen.
- **BELANGRIJK!** Voor de netaansluiting is een tweepolige scheidingsschakelaar met een contactopening van ten minste 3 mm vereist. De uitschakelinrichting moet in overeenstemming met de geldende technische voorschriften in de vaste bedrading worden geïntegreerd.
- De elektrische veiligheid van de ventilator is alleen gegarandeerd als

het aardingssysteem van de huisinstallatie volgens de voorschriften is geïnstalleerd en de ventilator daarop is aangesloten.

- Laat de kabels niet over scherpe randen lopen en knijp nooit in de kabels tijdens de installatie.
- Voordat u de ventilator reinigt of onderhoudt, moet u de stroom uitschakelen door de zekering in de zekeringkast uit te trekken.

Mechanische veiligheid

- Het apparaat mag alleen volledig gemonteerd worden gebruikt!
- Kies een veilige, niet-gevaarlijke montageplaats waar geen voorwerpen tussen de loop van de messen terecht kunnen komen.
- Vanwege de beweging van de ventilator moeten de plafondconstructie en -bevestiging vier keer het gewicht van de ventilator kunnen dragen.
- Alle bladen van de ventilator moeten een minimumafstand van 2,30 m tot de vloer hebben.
- De installatie van het veersysteem moet worden uitgevoerd door de fabrikant, zijn klantendienst of een voldoende gekwalificeerd persoon.
- Als zich ongewone oscillerende bewegingen of geluiden voordoen, zet de ventilator dan onmiddellijk stil en neem contact op met de fabrikant, zijn klantendienst of een gekwalificeerd persoon.
- Vervanging van onderdelen van de veiligheidsophanging mag alleen worden uitgevoerd door de fabrikant, een servicepartner of een voldoende gekwalificeerd persoon en alleen met originele reserveonderdelen.
- Houd de ventilator uit de buurt van warmtebronnen. De minimumafstand tot warmtestralers en kachels bedraagt 1,5 m.
- Controleer vóór de ingebruikneming nogmaals de juiste installatie en alle elektrische aansluitingen om elk risico van vallen, brand of elektrische schokken te voorkomen.

Kinderen

- Dit apparaat mag worden gebruikt door kinderen van 8 jaar en ouder en personen met beperkte fysieke, zintuiglijke of mentale vermogens of een gebrek aan ervaring en kennis, op voorwaarde dat zij voldoende toezicht of gedetailleerde instructies hebben gekregen over hoe zij het apparaat op een veilige manier kunnen gebruiken en de gevaren ervan begrijpen.
- Kinderen mogen niet met het apparaat spelen.
- Reiniging en gebruikersonderhoud mogen niet door kinderen zonder toezicht worden uitgevoerd.

NL

Volg de instructies voor verwijdering!

Onze plafondventilatoren zijn kwaliteitsproducten en ontworpen om lang mee te gaan.

- Gooi een apparaat aan het einde van zijn levensduur en de batterijen die nodig zijn voor het functioneren van het apparaat niet bij het huisvuil!
- Informeer naar de plaatselijke inlever- en recyclingmogelijkheden en maak voor de verwijdering gebruik van de beschikbare inzamelpunten in uw omgeving.
- Verwijder verpakkingsmateriaal dat niet langer nodig is op een milieubewuste manier en buiten het bereik van kinderen.

Componenten (Figuur A, pagina 30)

Pak de ventilator uit en controleer de inhoud van de verpakking op volledigheid. Alle in de illustratie getoonde onderdelen moeten aanwezig en onbeschadigd zijn.

Technische gegevens		
Type	CARIBBEAN DREAM II	
Nominale spanning	100 - 240 V~	
Frequentie	50/60 Hz	
Vermogen motor	1,1 - 25,6 W	
Beschermingsklasse/-graad	I/IP20	
Toerentalniveaus	6 (met afstandsbediening)	
Radiofrequentie van de zender	433,92 MHz (afstandsbediening)	
Maximaal zendvermogen	<10 dBm (afstandsbediening)	
	Palmblad naturel PLM	**Rotan antiek RTN**
Afmetingen Ø × h (mm) ca.	1370 × 360	1370 × 355
Afstand plafond – blad	340 mm	335 mm
Gewicht (kg)	ca. 6,8	ca. 8,6
Optioneel lichtkit	verkrijgbaar als toebehoren	
Onderhoudscyclus	jaarlijks	
Onder voorbehoud van technische wijzigingen.		

Informacje o niniejszej instrukcji obsługi

Przed uruchomieniem wentylatora CasaFan należy dokładnie zapoznać się z instrukcją montażu i obsługi. Aby zapewnić bezpieczeństwo osób, należy bezwzględnie przestrzegać niniejszej instrukcji!

Objaśnienie symboli:	
⚠ **OSTRZEŻENIE: Napięcie elektr.!**	⚠ **UWAGA**
Ostrzega o bezpośrednim zagrożeniu życia.	Ostrzega przed zagrożeniami dla zdrowia i możliwymi szkodami materialnymi.
W przypadku niewłaściwego użytkowania urządzeń elektrycznych, nieprawidłowej instalacji lub nieprzestrzegania instrukcji bezpieczeństwa istnieje zagrożenie życia spowodowane porażeniem prądem elektrycznym!	

Instrukcje bezpieczeństwa

Instrukcję obsługi należy przechowywać w zasięgu ręki. Nigdy nie przekazywać wentylatora innej osobie bez instrukcji obsługi.

Użytkowanie zgodne z przeznaczeniem

Ten wentylator sufitowy przeznaczony jest do cyrkulacji suchego powietrza w pomieszczeniu. Nie wolno go używać w maszynach, na zewnątrz, w garażach, w pomieszczeniach wilgotnych lub mokrych oraz w pomieszczeniach zagrożonych pożarem lub wybuchem.

Bezpieczeństwo elektryczne

- Napięcie podane na tabliczce znamionowej musi odpowiadać istniejącemu napięciu sieciowemu.
- Przed przystąpieniem do podłączenia i montażu należy wyłączyć wszystkie bieguny zasilania (bezpiecznik w skrzynce bezpiecznikowej).
- Podłączenie elektryczne i konserwacja elektryczna tego wentylatora mogą być wykonywane wyłącznie przez wykwalifikowanego elektryka, elektryka z uprawnieniami lub osobę posiadającą odpowiednie kwalifikacje.
- Przyłącze sieciowe, do którego podłączony jest wentylator, musi spełniać obowiązujące lokalnie normy.
- **Ważne!** Dla przyłącza sieciowego wymagany jest dwubiegunowy odłącznik z rozwarciem styków co najmniej 3 mm. Urządzenie odłączające musi być wbudowane w stałe okablowanie zgodnie z obowiązującymi przepisami technicznymi.
- Bezpieczeństwo elektryczne wentylatora jest zagwarantowane tylko wtedy, gdy system uziemienia instalacji domowej jest prawidłowo zainstalowany, a wentylator jest do niego podłączony.

- Nie należy prowadzić przewodów przez ostre krawędzie i pod żadnym pozorem nie ściskać przewodów podczas instalacji.
- Przed czyszczeniem lub serwisowaniem wentylatora należy wyłączyć zasilanie poprzez wyciągnięcie bezpiecznika w skrzynce bezpiecznikowej.

Bezpieczeństwo mechaniczne

- Urządzenie może być używane tylko w pełni zmontowane!
- Wybierz bezpieczne, niezagrażające bezpieczeństwu miejsce instalacji, w którym żadne przedmioty nie mogą znaleźć się pomiędzy ostrzami.
- Ze względu na ruch wentylatora, konstrukcja sufitu i mocowanie muszą być w stanie utrzymać czterokrotność ciężaru wentylatora.
- Wszystkie łopatki wentylatora muszą znajdować się w odległości co najmniej 2,30 m od podłogi.
- Montaż systemu zawieszenia musi być przeprowadzony przez producenta, jego serwis lub odpowiednio wykwalifikowaną osobę.
- Jeśli wystąpią nietypowe ruchy oscylacyjne lub odgłosy, należy natychmiast zatrzymać wentylator i skontaktować się z producentem, jego serwisem lub odpowiednio wykwalifikowaną osobą.
- Wymiana części zawieszenia liny bezpieczeństwa może być dokonywana wyłącznie przez producenta lub partnera serwisowego i tylko przy użyciu oryginalnych części zamiennych.
- Trzymać wentylator z dala od źródeł ciepła. Minimalna odległość od grzejników i pieców wynosi 1,5 m.
- Przed uruchomieniem należy ponownie sprawdzić poprawność instalacji i wszystkich połączeń elektrycznych, aby uniknąć ryzyka upadku, pożaru i porażenia prądem.

Dzieci

- Z urządzenia mogą korzystać dzieci w wieku 8 lat i starsze oraz osoby o ograniczonych zdolnościach fizycznych, sensorycznych lub umysłowych, a także osoby o ograniczonych możliwościach fizycznych, sensorycznych lub umysłowych lub braku doświadczenia i wiedzy, pod warunkiem, że otrzymały one odpowiedni nadzór lub szczegółowe instrukcje dotyczące bezpiecznego korzystania z urządzenia i zrozumienia związanych z tym zagrożeń.
- Dzieci nie mogą bawić się urządzeniem.
- Czyszczenie i konserwacja przez użytkownika nie może być wykonywane przez dzieci bez nadzoru.

PL

Postępować zgodnie z instrukcją utylizacji!

Nasze wentylatory sufitowe są produktami wysokiej jakości i zaprojektowane, aby trwać.

- Nie wolno wyrzucać urządzenia po zakończeniu okresu użytkowania oraz baterii potrzebnych do pracy do odpadów domowych!
- Dowiedz się o lokalnych punktach zwrotu i recyklingu odpadów i skorzystaj z dostępnych w Twojej okolicy punktów zbiórki odpadów.
- Materiały opakowaniowe, które nie są już potrzebne, należy utylizować w sposób przyjazny dla środowiska i w miejscu niedostępnym dla dzieci.

Komponenty (Rysunek A, strona 30)

Rozpakować wentylator i sprawdzić zawartość opakowania pod kątem kompletności. Wszystkie części pokazane na ilustracji muszą być obecne i nieuszkodzone.

Dane techniczne		
Typ	CARIBBEAN DREAM II	
Napięcie znamionowe	100 - 240 V~	
Częstotliwość	50/60 Hz	
Moc silnika	1,1 - 25,6 W	
Klasa ochrony/Stopień ochrony	I/IP20	
Liczba prędkości	6 (z pilotem)	
Częstotliwość radiowa nadajnika	433,92 MHz (pilot)	
Moc transmisji maks.	<10 dBm (pilot)	
	Palmowa natura PLM	**Wiklina antyczny RTN**
Wymiary Ø × Wysokość (mm) ok.	1370 × 360	1370 × 355
Odległość sufit – łopatka (mm)	340 mm	335 mm
Ciężar (kg)	ok. 6,8	ok. 8,6
Opcjonalny zestaw światło	dostępne jako akcesoria	
Cykl konserwacji	coroczny	
Zmiany techniczne zastrzeżone.		

CARIBBEAN DREAM II

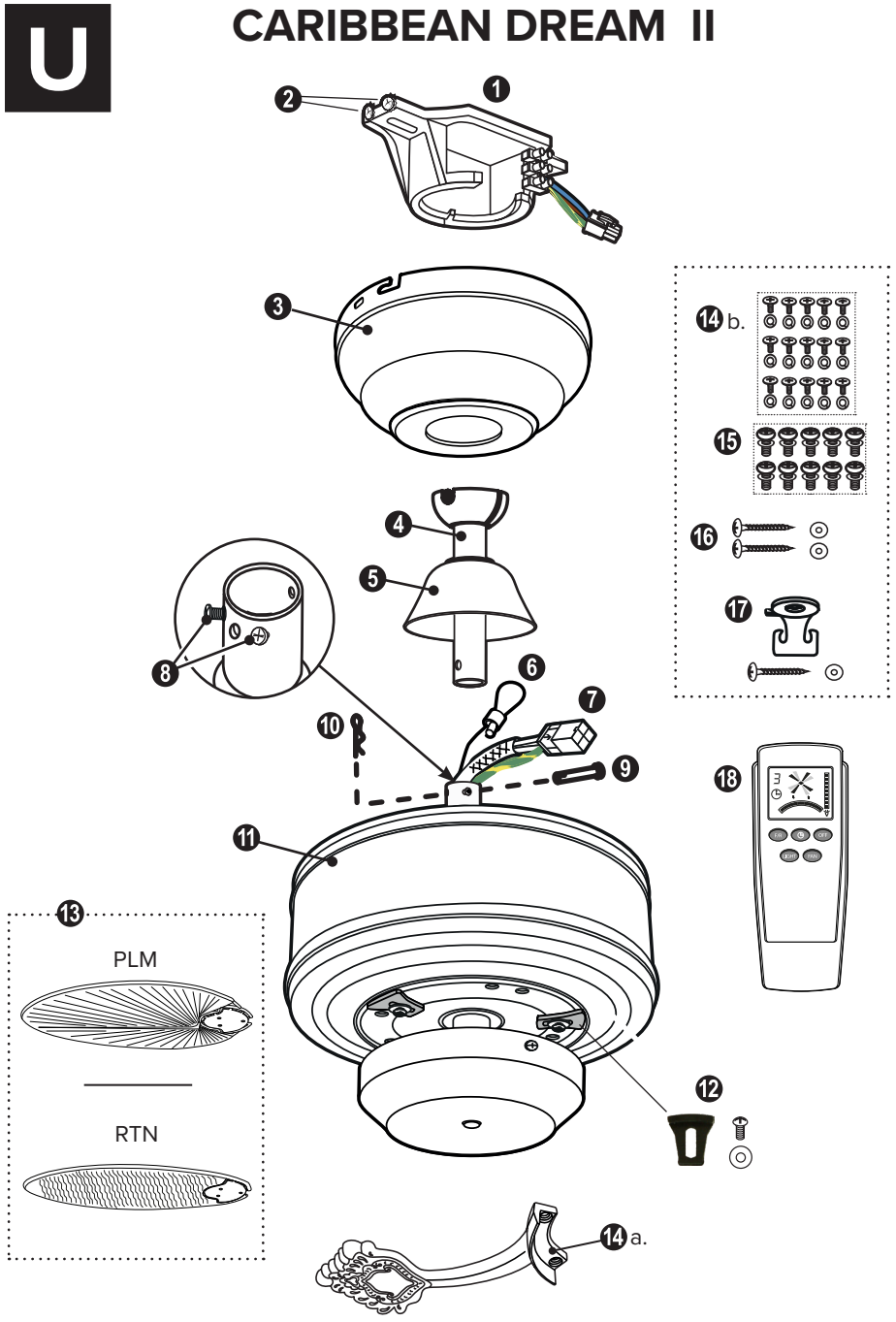

DE EINZELTEILE

1. Deckenhalter
2. Baldachinschraube (4×)
3. Baldachin
4. Deckenstange mit Halbkugel
5. Obere Abdeckung
6. Sicherungsseil
7. Anschlusskabel
8. Klemmschraube (2×)
9. Sicherungsstift
10. Sicherungssplint
11. Motoreinheit
12. Transportsicherung (3×)
13. Flügel (5×)
14. a. Flügelhalter (5×)
14. b. Flügelschrauben (15×)
15. Flügelhalterschraube (10×)
16. Deckenschrauben Holz (2×)
17. Halter Sicherungsseil
18. Fernbedienung

GB PARTS

1. Hanger Bracket
2. Canopy Screw (4×)
3. Canopy
4. Downrod and Hanger Ball
5. Upper Cover
6. Safety Rope
7. Fan Wire
8. Downrod Support Screw (2×)
9. Clevis Pin
10. Hairpin Clip
11. Motor Assembly
12. Transport lock (3×)
13. Blade (5×)
14. a. Blade Support (5×)
14. b. Blade Screws (15×)
15. Screw for Blade Support (10×)
16. Bracket Screw for Wood (2×)
17. Support Safety Rope
18. Remote Control

FR PIÈCE DÉTACHÉE

1. Support de montage
2. Vis du chache de fixation (4×)
3. Cache de fixation
4. Tige d'extension avec hémisphère
5. Cache supérieur
6. Corde de sécurité
7. Câble de connexion
8. Vis du support de tige de plafond (2×)
9. Goupille d'arrêt
10. Goupille de sécurité
11. Unité moteur
12. Sûreté des transports (3×)
13. Pales (5×)
14. a. Support des pales (5×)
14. b. Vis des pales (15×)
15. Vis des support des pales (10×)
16. Vis à bois (2×)
17. Crochet corde de sécurité
18. Télécommande

IT COMPONENTI

1. Staffa di montaggio
2. Vite di calotta (4×)
3. Calotta
4. Asta di prolunga con emisfero
5. Copertura superiore
6. Corda di sicurezza
7. Cavo di ventilatore
8. Vite di serraggio (2×)
9. Perno di bloccaggio
10. Coppiglia
11. Gruppo motore
12. Blocco del trasporto (3×)
13. Pale (5×)
14. a. Supporto di pales (5×)
14. b. Vite di pales (15×)
15. Viti per supporto di pales (10×)
16. Vite per legno (2×)
17. Gancio corda di sicurezza
18. Telmando

CARIBBEAN DREAM II

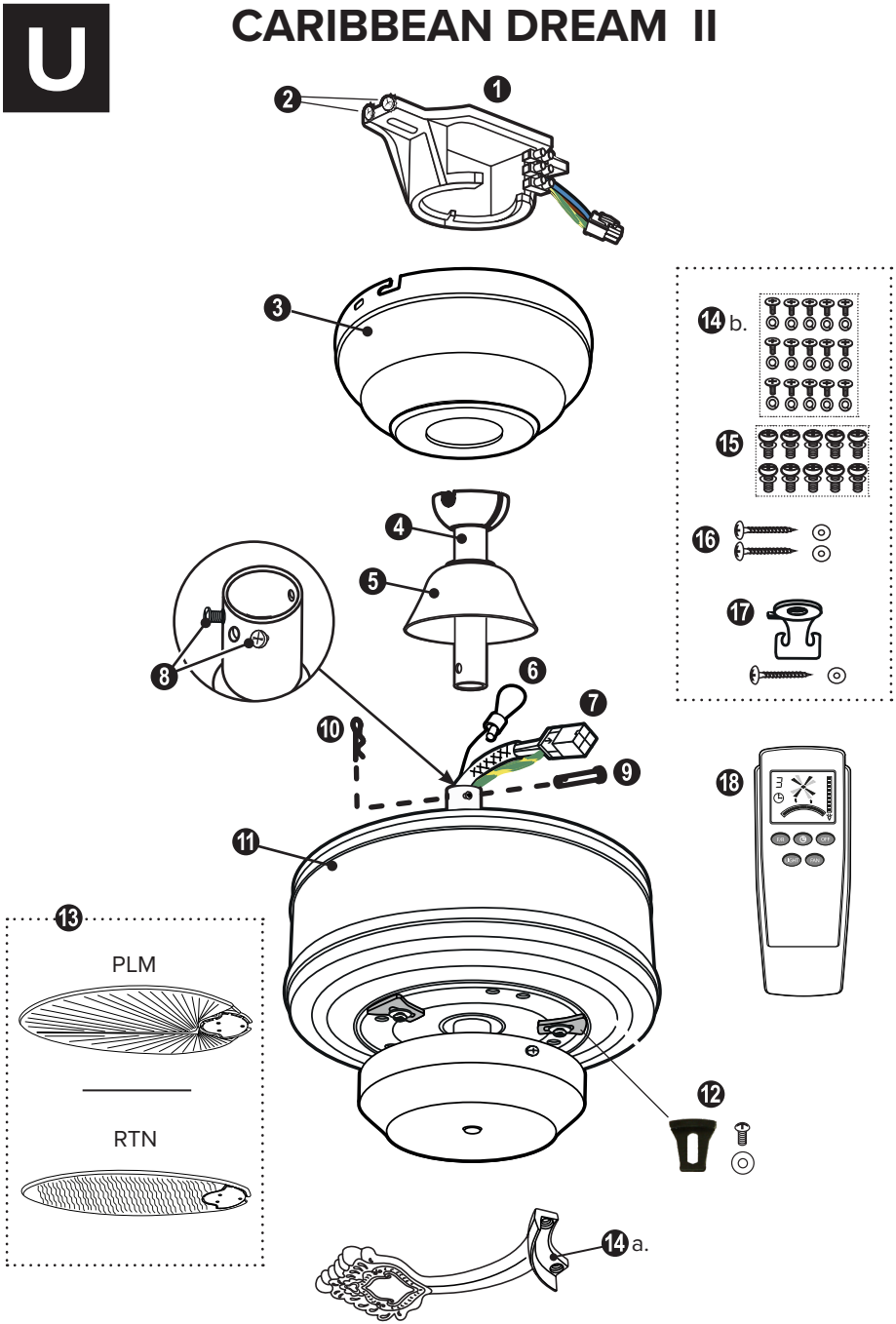

ES COMPONENTES

1. Soporte de montaje
2. Tornillos de baldaquino (4×)
3. Baldaquino
4. Varilla de extensión con hemisferio
5. Cubierta superior
6. Cuerda de seguridad
7. Cable de conexión
8. Tornillo de presión (2×)
9. Pasador de seguridad
10. Pasador de chaveta
11. Motor
12. Bloqueo de transporte (3×)
13. Aspa (5×)
14. a. Soporte de aspa (5×)
14. b. Tornillo del aspas (15×)
15. Tornillo Suporte de aspa (10×)
16. Tornillo para madera (2×)
17. Gancho cuerda de seguridad
18. Control remoto

CZ SOUČÁSTI VENTILÁTORU

1. Montážní konzole
2. Šroub pro baldachýn (4×)
3. Baldachýnn
4. Prodlužovací tyč s polokouli
5. Horní kryt
6. Bezpečnostní lanoč
7. Propojovací kabel
8. Montážní šroub (2×)
9. Zajišťovací kolík
10. Závlačka
11. Motor
12. Transportní zámek (3×)
13. Lopatka (5×)
14. a. Desky držáku lopatek (5×)
14. b. Šroub lopatky (15×)
15. Šrouby držáku lopatek (10×)
16. Šroub do dřeva (2×)
17. Háček bezpečnostního lana
18. Dálkové ovládání

NL COMPONENTEN

1. Plafondbeugel
2. Baldakijn Schroef (4×)
3. Baldakijn
4. Plafondstang met halve bol
5. Bovenklep
6. Veiligheidskabel
7. Aansluitkabel
8. Klemschroef (2×)
9. Borgpin
10. Splitpen
11. Motoreenheid
12. Transportvergrendeling (3×)
13. Blad (5×)
14. a. Bladhouder (5×)
14. b. Bladschroeven (15×)
15. Bladhouderschroeven (10×)
16. Hout plafond schroef (2×)
17. Haak veiligheidskabel
18. Afstandsbediening

PL KOMPONENTY

1. Wspornik sufitowy
2. Śruby baldachim (4×)
3. Baldachim
4. Sufitowy drążek z umieść półkulę
5. Górną pokrywę
6. Lina bezpieczeństwa
7. Kable wentylatora
8. Śruby montażowa (2×)
9. Sworzeń blokujący
10. Zawleczka sprężażysta
11. Silnik
12. Zamek transportowy (3×)
13. Lopatky (5×)
14. a. Uchwyt łopatki (5×)
14. b. Śruby łopatki (15×)
15. Śruba uchwytu łopatki (10×)
16. Wkręt do drewna (2×)
17. Hak do lin bezpieczeństwa
18. Pilot zdalnego sterowania

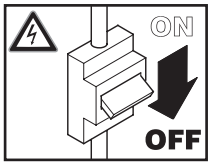

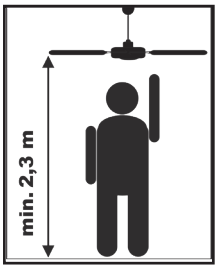



min. 34 kg !

fig. 1

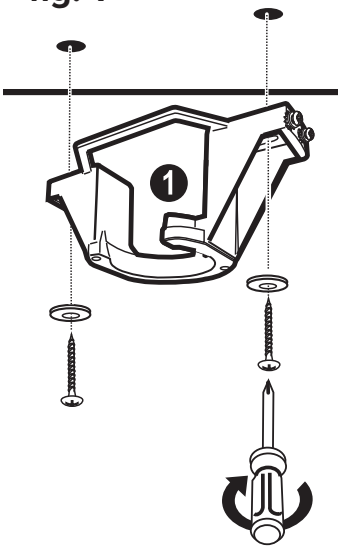

fig. 2

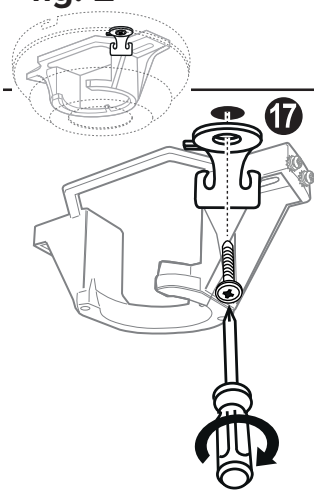

DE **WARNUNG: Gefahr eines Stromschlags!** Bevor Sie mit der Montage beginnen, schalten Sie die Stromversorgung am Hauptstromkasten aus oder trennen Sie die Stromzufuhr durch Entfernen der Sicherung.

ACHTUNG: Alle Montagehinweise beachten. Eine unsachgemäße Montage kann zu Verletzungen und Sachschäden führen.

- Der Montageort (Decke) muss eine Tragkraft von mindesten 34 kg aufweisen.
- Verwenden Sie nur die für Ihre Deckenart geeigneten Schrauben und Dübel (nicht im Lieferumfang).

fig. 1: Befestigen Sie den Deckenhalter mit 2 Schrauben. Ziehen Sie die Schrauben fest.

fig. 2: Befestigen Sie den Haken für das Sicherungsseil an der Decke wie gezeigt.

fig. 3: Lösen Sie auf jeder Seite 1 Baldachinschraube und legen diese beiseite.
Achten Sie darauf, dass die zweite Schraube leicht hervorsteht.

GB **WARNING: Danger of electric shock!** Before commencing installation, turn off electricity supply at the main power box or disconnect power by removing fuse.

ATTENTION: Follow all installation directions. Improper installation can lead to injuries and material damage.

- The place of installation (ceiling) must have a load capacity of at least 34 kg.
- Use only for your type of ceiling suitable screws and plugs (not supplied).

fig. 1: Attach the hanger bracket with 2 screws. Tighten the screws.

fig. 2: Fasten the hook for the safety rope on the ceiling as shown.

fig. 3: Unscrew 1 canopy screw on each side and put it aside.
Make sure that the snd screw protrudes slightly.

fig. 3

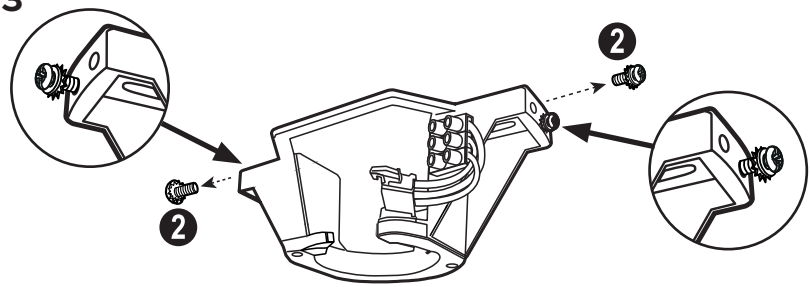

FR ⚠ **AVERTISSEMENT : Risque de choc électrique !** Avant de commencer l'installation, coupez l'alimentation électrique au niveau du boîtier principal ou coupez le courant en retirant le fusible.

⚠ **ATTENTION :** Respecter toutes les consignes de montage. Une installation incorrecte peut entraîner des blessures et des dommages matériels.
- Le lieu d'installation (plafond) doit avoir une capacité de charge d'au moins 34 kg.
- Utilisez uniquement pour votre type de plafond vis et chevilles (non fournies) appropriées.

fig. 1 : Fixez le support de plafond avec 2 vis. Serrez les vis.

fig. 2 : Fixer le crochet pour la corde de sécurité au plafond comme indiqué.

fig. 3 : Dévissez 1 vis de baldaquin de chaque côté et mettez-la de côté.
Veillez à ce que la deuxième vis dépasse légèrement.

IT ⚠ **AVVERTENZA: Pericolo di scossa elettrica!** Prima di iniziare l'installazione, spegnere l'alimentazione elettrica alla scatola di alimentazione principale o scollegare l'alimentazion e elettrica rimuovendo il fusibile.

⚠ **ATTENZIONE:** Osservare tutte le indicazioni di installazione. Un'installazione non corretta può causare lesioni e danni materiali.
- Luogo di installazione (soffitto) avere una capacità di carico di almeno 34 kg.
- Utilizzare solo per il tipo di soffitto viti e tasselli (non forniti) adatti.

fig. 1: Fissare la staffa di montaggio con 2 viti. Serrare le viti.

fig. 2: Attaccare il gancio per la corda di sicurezza sul soffitto come illustrato.

fig. 3: Svitare 1 vite del baldacchino su ogni lato e metterlo da parte.
Assicurarsi che la snda vite sporga leggermente.

ES ⚠ **ADVERTENCIA: ¡Peligro de descarga eléctrica!** Antes de comenzar la instalación, apague el suministro eléctrico en la caja principal o desconecte la energía quitando el fusible.

⚠ **ATENCIÓN:** Observe todas las indicaciones de montaje. Una instalación incorrecta puede provocar lesiones y daños materiales.
- Lugar de instalación (techo) tener una capacidad de carga de al menos 34 kg.
- Utilice tornillos y tacos adecuados (no incluidos) solo para el tipo de techo.

fig. 1: Fije el soporte de montaje con 2 tornillos. Apriete los tornillos.

fig. 2: Ata el gancho de la cuerda de seguridad al techo como se muestra.

fig. 3: Desenrosque 1 tornillo de baldaquino en cada lado y póngalo a un lado.
Asegúrese de que el segundo tornillo sobresale ligeramente.

CZ **VAROVÁNÍ: Nebezpečí úrazu elektrickým proudem!** Před zahájením instalace vypněte přívod elektřiny v hlavní skříňce nebo odpojte napájení odstraněním pojistky.

POZOR: Dodržte všechny montážní pokyny. Nesprávná instalace může vést ke zranění a věcným škodám.
- Místo montážní (strop) musí mít nosnost nejméně 34 kg.
- Používejte pouze šrouby a hmoždinky vhodné pro váš typ stropu (nejsou součástí dodávky).

fig. 1: Připevněte montážní konzole pomocí 2 šroubů. Utáhněte šrouby.

fig. 2: Připevněte hák bezpečnostního lano ke stropu, jak je znázorněno.

fig. 3: Odšroubujte 1 šroub pro baldachýn na každé straně a odložte jej stranou.
Ujistěte se, že druhý šroub mírně vyčnívá.

NL **WAARSCHUWING: Gevaar voor elektrische schokken!** Alvorens met de installatie te beginnen, dient u de stroomtoevoer naar de hoofdcontactdoos uit te schakelen of de stroomtoevoer door het verwijderen van de zekering te onderbreken.

LET OP: Volg alle aanwijzingen voor de installatie. Onjuiste installatie kan leiden tot letsel en materiële schade.
- De plaats van installatie (plafond) moet een draagvermogen van minstens 34 kg hebben.
- Gebruik alleen voor uw type plafond geschikte schroeven en pluggen (niet bij de levering inbegrepen).

fig. 1: Bevestig de plafondbeugel met 2 schroeven. Draai de schroeven stevig aan.

fig. 2: Bevestig de haak voor de veiligheidskabel aan het plafond zoals afgebeeld.

fig. 3: Schroef 1 baldakijn schroef aan elke kant los en leg hem opzij.
Zorg ervoor dat de tweede schroef iets uitsteekt.

PL **OSTRZEŻENIE: Ryzyko porażenia prądem!** Przed rozpoczęciem instalacji należy wyłączyć zasilanie na głównej skrzynce zasilającej lub odłączyć zasilanie poprzez wyjęcie bezpiecznika.

UWAGA: Należy przestrzegać wszystkich instrukcji montażu. Nieprawidłowy montaż może prowadzić do obrażeń ciała i szkód materialnych.
- Miejsce montażu (sufit) musi mieć nośność co najmniej 34 kg.
- Stosować wyłącznie śruby i kołki odpowiednie do danego typu sufitu (nie zawarte w dostawie).

fig. 1: Przymocować wspornik sufitowy za pomocą 2 śrub. Mocno dokręcić śruby.

fig. 2: Przymocuj hak liny bezpieczeństwa do sufitu, jak pokazano na rysunku.

fig. 3: Odkręcić po 1 śrubie baldachim strony i odłożyć na bok.
Upewnij się, że druga śruba lekko wystaje.

fig. 4

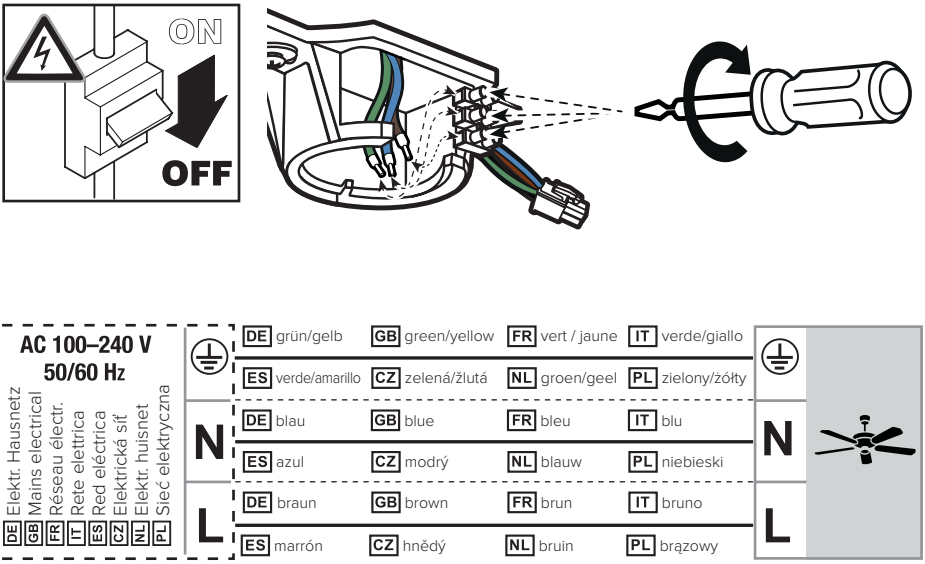

DE fig. 4: Schließen Sie die Kabel mit der Netzspannung nach obenstehendem Schema an die Lüsterklemmen an.

GB fig. 4: Connect the cables with the mains voltage to the luster terminals according to the diagram above.

FR fig. 4 : Raccordez les câbles avec la tension de réseau aux bornes de Lüster selon le schéma ci-dessus.

IT fig. 4: Collegare i cavi con la tensione di rete ai terminali dei luster sndo lo schema sopra riportato.

ES fig. 4: Conecte los cables con la tensión de red a los bornes de lustre según el esque ma anterior.

CZ fig. 4: Připojte kabely se síťovým napětím ke svorkám lustru podle výše uvedeného schématu.

NL fig. 4: Sluit de kabels met de netspanning aan op de glansklemmen volgens het bovenstaande schema.

PL fig. 4: Podłącz przewody z napięciem sieciowym do zacisków lusterka zgodnie z powyższym schematem.

fig. 5a

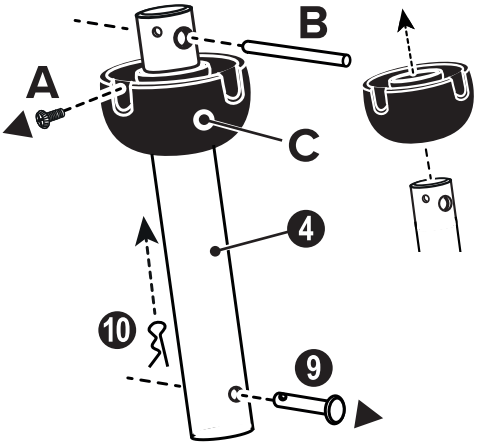

fig. 5b

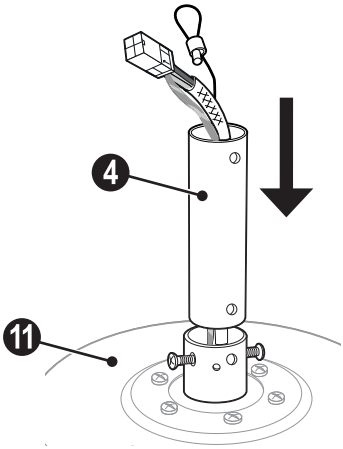

DE fig. 5a: Zerlegen Sie die Deckenstange in ihre Einzelteile wie im Bild gezeigt.
fig. 5b: Kabel und Stecker durch die Deckenstange führen.

GB fig. 5a: Disassemble the downrod into individual parts as shown.
fig. 5b: Feed wires and plug through the downrod.

FR fig. 5a : Démonter la tige de plafond en pièces détachées comme illustré.
fig. 5b : Faites passer les câbles et le connecteur à travers la tige d'extension.

IT fig. 5a: Smontare l'asta di prolunga in parti individuali come mostrato.
fig. 5b: Far passare i cavi e il connettore attraverso la asta di prolunga.

ES fig. 5a: Desmonte la varilla de extensión en partes individuales como se muestra.
fig. 5b: Pase los cables y el conector a través de la varilla de extensión.

CZ fig. 5a: Prodlužovací tyč rozeberte na jednotlivé díly podle obrázku.
fig. 5b: Protáhněte kabely a konektor prodlužovací tyčí.

NL fig. 5a: Demonteer de plafondstang in afzonderlijke delen zoals afgebeeld.
fig. 5b: Voer kabels en stekker door de plafondstang.

PL fig. 5a: Rozmontować pręt sufitowy na poszczególne części, jak pokazano na rysunku.
fig. 5b: Przeprowadzić kable i wtyczkę przez pręt sufitowy.

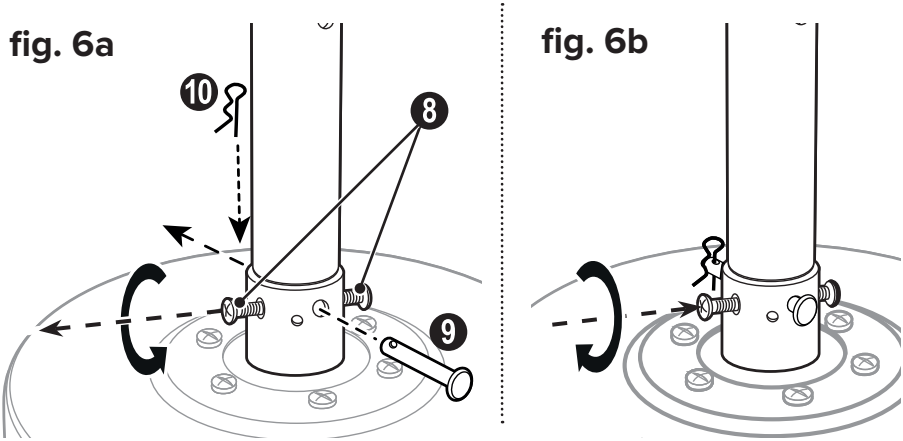

DE fig. 6a: Lösen Sie die Schrauben an der Deckenstangenaufnahme am Motor. Deckenstange einsetzen, die Löcher ausrichten und Sicherungsstift einfädeln.
fig. 6b: Splint einstecken und die zwei Schrauben fest anziehen.

GB fig. 6a: Unscrew the screws at the downrod support at the motor. Insert downrod, align the holes and thread in the clevis pin.
fig. 6b: Insert the hairpin clip and tighten the two screws.

FR fig. 6a : Dévissez les vis de la pièce du moteur destinée à recevoir la tige. Insérer la tige, alignez les trous et filetez la goupille d'arrêt.
fig. 6b : Insérez la goupille de sécurité et serrez les deux vis de serrage.

IT fig. 6a: Svitare le viti del supporto dell'asta sul motore. Inserire l'asta, allineare i fori e filettare il perno di bloccaggio.
fig. 6b: Inserire la coppiglia e serrare le due viti.

ES fig. 6a: Afloje los tornillos del soporte de la varilla de techo en el motor. Insertar la varilla, alinee los agujeros y enrosque el pasador de bloqueo.
fig. 6b: Inserte el pasador de chaveta y apriete los dos tornillos.

CZ fig. 6a: Povolte šrouby na držáku stropní tyče na motoru. Vložit stropní tyč, vyrovnejte otvory a zašroubujte zajišťovací kolík.
fig. 6b: Vložte závlačku a utáhněte dva šrouby.

NL fig. 6a: Draai de schroeven van de plafondstanghouder op de motor los. Steek de plafondstang, lijn de gaten uit en steek de borgpin erin.
fig. 6b: Breng de splitpen in en draai de twee schroeven vast.

PL fig. 6a: Poluzować śruby na wsporniku pręt sufitowej na silniku. Wstawić pręt sufitowy, wyrównaj otwory i włóż sworzeń blokujący.
fig. 6b: Włożyć zawleczka sprężysta i dokręcić dwie śruby.

fig. 7

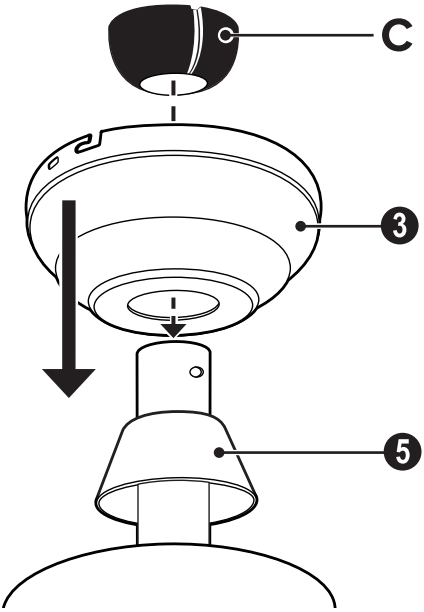

DE fig. 7: Obere Abdeckung (5) und Baldachin (3) über die Deckenstange schieben. Achten Sie auf die Reihenfolge. Zum Schluss setzen Sie die Kugel (C) auf die Deckenstange.

GB fig. 7: Slide the upper cover (5) and canopy (3) onto the downrod. Pay attention to the order. Finally, place the hanger ball (C) on the downrod.

FR fig. 7 : Faites glisser le cache supérieur (5) et le cache de fixation (3) sur la tige d'extension. Faites attention à l'ordre. Enfin, placez la bille (C) sur la tige.

IT fig. 7: Far scorrere la copertura superiore (5) e la calotta (3) sull'asta di prolunga. Fare attenzione all'ordine. Infine, posiziona la sfera (C) sull'asta.

ES fig. 7: Deslice la cubierta superior (5) el baldaquino (3) sobre la varilla de extensión. Preste atención al orden. Por último, coloque la bola (C) en la varilla.

CZ fig. 7: Nasuňte horní kryt (5) a baldachýn (3) na prodlužovací tyč. Dávejte pozor na pořadí. Na závěr nasadíte polokouli (C) na prodlužovací tyč.

NL fig. 7: Schuif het bovendeklep (5) en de baldakijn (3) over de plafondstang. Let op de volgorde. Plaats ten slotte de halve bol (C) op de plafondstang.

PL fig. 7: Wsunąć pokrywę górną (5) i czaszę (3) na pręt sufitowy. Zwróć uwagę na kolejność. Na koniec umieść półkulę (C) na pręcie sufitowym.

fig. 8a

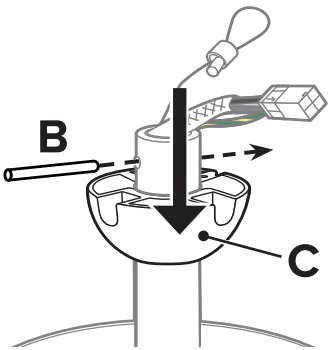

fig. 8b

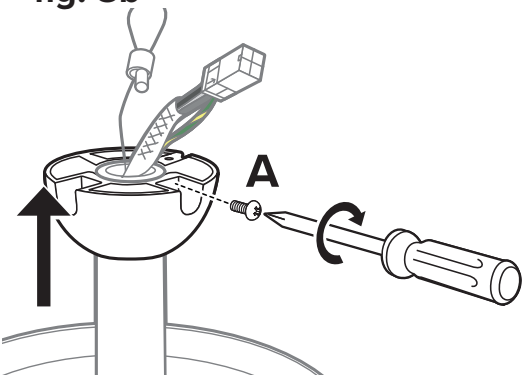

DE fig. 8a: Halbkugel (C) über die Deckenstange schieben. Querstift (B) wieder einstecken und Halbkugel soweit nach oben schieben, bis diese fest in der Stange sitzt.
fig. 8b: Die Schraube (A) in die Kugel einsetzen und festziehen.

GB fig. 8a: Reinstall the hanger ball (C) onto the downrod. Re-insert the cross pin (B) and push the ball up until it is firmly seated in the downrod.
fig. 8b: Insert the screw (A) into the ball and tighten.

FR fig. 8a : Réinstallez la hémisphère (C) sur la tige d'extension. Remettre la goupille transversale (B) et pousser la boule vers le haut jusqu'à ce qu'elle soit bien en place dans la tige.
fig. 8b : Insérer la vis (A) dans la boule et la serrer.

IT fig. 8a: Reinstallare l'emisfero (C) sull'asta di prolunga. Reinserire il perno a croce (B) e spingere la sfera verso l'alto fino a quando non è saldamente inserita nella asta.
fig. 8b: Inserire la vite (A) nella sfera e serrare.

ES fig. 8a: Reinstalar el hemisferio (C) en la varilla de extensión. Inserte de nuevo el pasador (B) transversal y empuje la bola hacia arriba hasta que quede firmemente asentada en la varilla.
fig. 8b: Introduzca el tornillo (A) en la bola y apriételo.

CZ fig. 8a: Znovu nasaďte polokouli (C) na stropní tyč. Znovu zasuňte křížový kolík (B) a tlačte kouli nahoru, dokud nebude pevně usazena do tyč.
fig. 8b: Vložte šroub (A) do koule a utáhněte jej.

NL fig. 8a: Installeer de halve bol (C) op de plafondstang. Steek de kruispen (B) er weer in en duw de halve bol omhoog tot hij stevig in de plafondstang zit.
fig. 8b: Steek de schroef (A) in de halve bol en draai hem vast.

PL fig. 8a: Ponownie zamontuj kulę (C) wieszaka na pręt sufitowy. Ponownie włóż sworzeń krzyżowy (B) i popchnij kulę w górę, aż zostanie mocno osadzona w pręcie.
fig. 8b: Włóż śrubę (A) do kuli i dokręć ją.

fig. 9

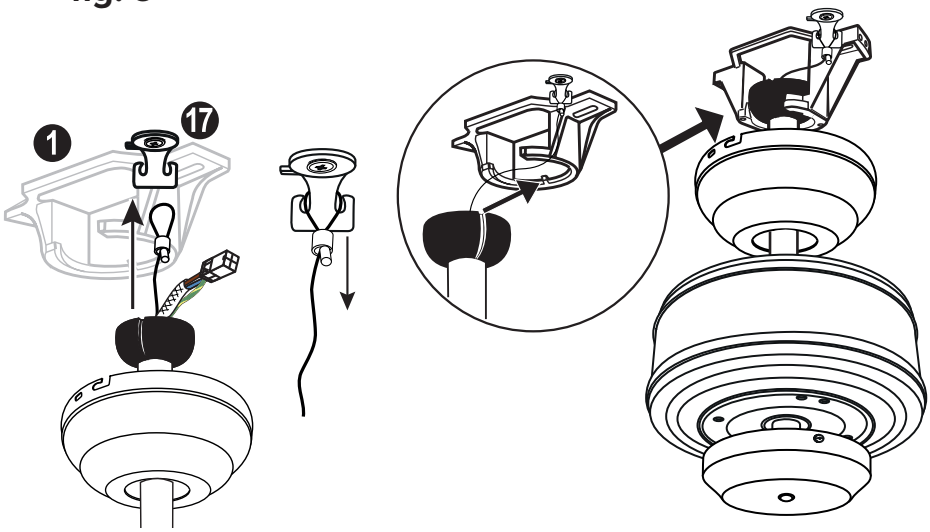

DE fig. 9: Führen Sie das Sicherungsseil über den Haken und ziehen Sie dieses fest. Hängen Sie den vormontierten Motor in den Deckenhalter. Stellen Sie sicher, dass der Steg am Montagebügel fest in der Nut der Halbkugel sitzt.

GB fig. 9: Feed the safety rope over the hook and tighten it firmly. Hang the pre-mounted motor into the ceiling bracket. Make sure the bar on the mounting bracket is properly seated in the groove in the hanger ball.

FR fig. 9 : Faites passer la corde de sécurité sur le crochet et serrez-la fermement. Suspendez le moteur pré-assemblé dans le support de fixation au plafond. Assurez-vous que la barre du support de montage est bien placée dans la rainure de l'hémisphère.

IT fig. 9: Far passare la corda di sicurezza sul gancio e stringerla saldamente. Appendere il motore pre-assemblato nella staffa di montaggio. Accertarsi che la barra della staffa di montaggio sia correttamente inserita nella scanala tura dell'emisfero.

ES fig. 9: Alimenta la cuerda de seguridad sobre el gancho y apriétala firmemente. Cuelgue el motor premontado en el soporte de montaje. Asegúrate de que la barra del soporte de montaje esté bien asentada en la ranura del hemisferio.

CZ fig. 9: Veďte bezpečnostní lano přes hák a pevně ho utáhněte. Zavěste předem sestavený motor do montážní konzoly. Ujistěte se, že je hřeben na montážní konzole správně usazen v drážce na polokouli.

NL fig. 9: Haal het veiligheidskabel over de haak en trek het aan. Hang de voorgemonteerde motor in de plafondbeugel. Zorg ervoor dat de staaf op de bevestigingsbeugel goed in de groef van de halve bol zit.

PL fig. 9: Przeciągnij linę zabezpieczającą przez hak i zaciśnij ją. Zawieś wstępnie zmontowany silnik we wsporniku sufitowym. Upewnij się, że pręt na wsporniku montażowym dobrze siedzi w rowku półkuli.

fig. 10

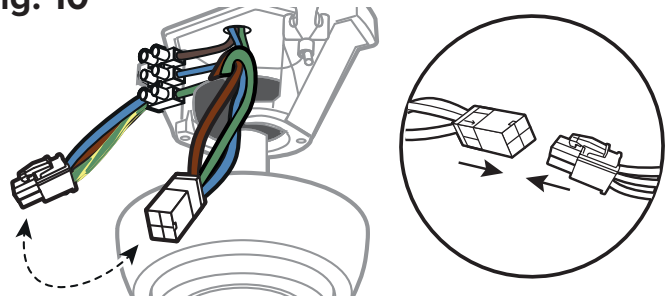

DE fig. 10: Verbinden Sie die beiden Stecker, um den Motor mit Strom zu versorgen.

GB fig. 10: Plug the two connectors together to provide power to the motor.

FR fig. 10 : Branchez les deux connecteurs ensemble pour alimenter le moteur.

IT fig. 10: Collegare i due connettori per alimentare il motore.

ES fig. 10: Conecta los dos conectores para alimentar el motor.

CZ fig. 10: Pro napájení motoru připojte oba konektory.

NL fig. 10: Sluit beide stekkers op elkaar aan om de motor van stroom te voorzien.

PL fig. 10: Podłączyć oba złącza do siebie, aby zapewnić zasilanie silnika.

fig. 11

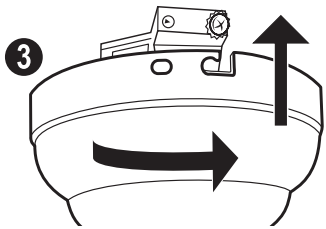

fig. 12

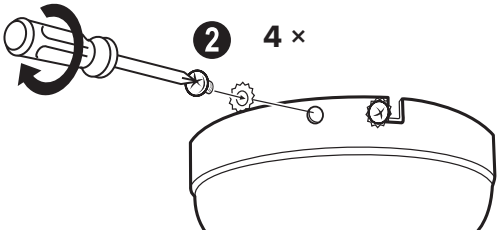

DE fig. 11: Schieben Sie den Baldachin nach oben und verdrehen Sie ihn in den Bajonettverschluss mit den Baldachinschrauben.
fig. 12: Die fehlenden Schrauben einsetzen und alle 4 Schrauben festziehen.

GB fig. 11: Slide the canopy up and twist it into the bayonet lock with the canopy screws.
fig. 12: Insert the missing screws and tighten all 4 screws.

FR fig. 11 : Pousser le cache supérieur vers le haut et le tourner dans la fixation à baïonnette formée par les vis.
fig. 12 : Mettre en place les vis manquantes et serrer les 4 vis.

IT fig. 11: Far scorrere il baldacchino e trasformarlo in baionetta raccordo con le viti baldacchino.

fig. 12: Inserire le viti mancanti e serrare tutte e 4 le viti.

ES fig. 11: Deslice la capota hacia arriba y gírela en el cierre de bayoneta con los tornillos de la capota.

fig. 12: Inserte los tornillos que faltan y apriete los 4 tornillos.

CZ fig. 11: Posuňte vrchlík nahoru a pomocí šroubů vrchlíku jej otočte do bajonetové tvarovky.

fig. 12: Vložte chybějící šrouby a utáhněte všechny 4 šrouby.

NL fig. 11: Schuif de baldakijn omhoog en draai hem in de bajonetsluiting met de baldakijnschroeven.

fig. 12:Plaats de ontbrekende schroeven en draai alle 4 de schroeven vast.

PL fig. 11: Przesuń baldachim do góry i przekręć go w zamek bagnetowy za pomocą śrub baldachimu.

fig. 12: Włóż brakujące śruby i dokręć wszystkie 4 śruby.

fig. 13

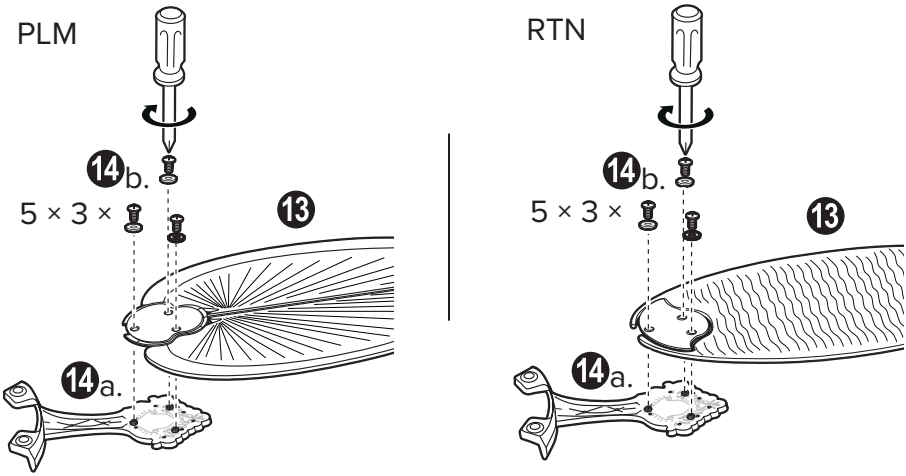

DE fig. 13: Befestigen Sie die 5 Fügelhalter jeweils mit 3 Flügelschrauben an den Flügeln.

GB fig. 13: Attach the 5 blade holders to the blades with 3 blade screws each.

FR fig. 13 : Fixez les 5 supports de pales aux pales avec 3 vis de pales chacun.

IT fig. 13: Fissare i 5 supporti delle pale alle pales con 3 viti di pales ciascuno.

ES fig. 13: Fije los 5 soportes de aspas a las aspas con 3 tornillos de aspas cada uno.

CZ fig. 13: Připevněte 5 držáků lopatek k lopatkám vždy 3 šrouby lopatek.

NL fig. 13: Bevestig de 5 bladhouders aan de bladen met elk 3 bladschroeven.

PL fig. 13: Przymocować 5 uchwytów łopatki do łopatek za pomocą 3 śrub do łopatek.

fig. 14

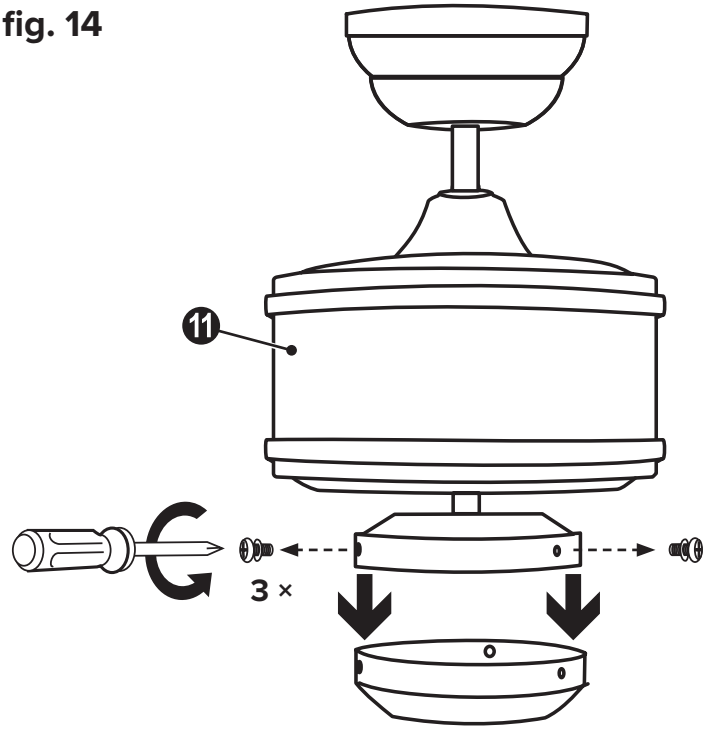

DE fig. 14: Lösen Sie die Schrauben an der unteren Abdeckung des Motors.
Legen Sie die Schrauben beiseite und nehmen Sie die Abdeckung ab.

GB fig. 14: Loosen the screws on the bottom cover of the motor.
Set the screws aside and remove the cover.

FR fig. 14 : Desserrer les vis sur le couvercle inférieur du moteur.
Mettez les vis de côté et retirez le couvercle.

IT fig. 14: Allentare le viti sul coperchio inferiore del motore.
Metti da parte le viti e rimuovi il coperchio.

ES fig. 14: Afloje los tornillos de la cubierta inferior del motor.
Deje los tornillos a un lado y retire la cubierta.

CZ fig. 14: Povolte šrouby na spodním krytu motoru.
Odložte šrouby stranou a sejměte kryt.

NL fig. 14: Draai de schroeven aan de onderste afdekking van de motor los.
Leg de schroeven opzij en verwijder het afdekking.

PL fig. 14: Poluzować śruby dolnej pokrywy i zdjąć ją.
Odłóż śruby na bok i zdejmij pokrywę.

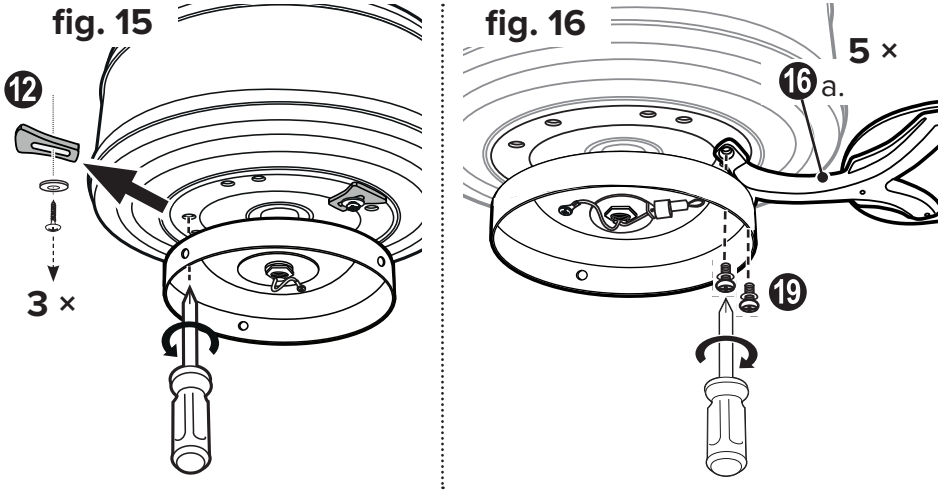

DE fig. 15: Entfernen Sie die 3 Transportsicherungen von der Motoreinheit.
fig. 16: Befestigen Sie die 5 Flügelhalter mit jeweils 2 Flügelschrauben am Motor.

GB fig. 15: Remove the 3 transport locks from the motor assembly.
fig. 16: Attach the 5 blade holders to the motor with 2 blade screws each.

FR fig. 15 : Retirez les 3 serrures de transport l'unité moteur.
fig. 16 : Fixez les 5 supports de pales au moteur avec 2 vis à ailettes chacun.

IT fig. 15: Rimuovere i 3 blocchi di trasporto dal gruppo motore.
fig. 16: Fissare i 5 supporti delle pale al motore con 2 viti ad alette ciascuno.

ES fig. 15: Retire los 3 cierres de transporte del motor.
fig. 16: Fije los 5 soportes de alas al motor con 2 tornillos de alas cada uno.

CZ fig. 15: Odstraňte 3 přepravní zámky z motoru.
fig. 16: Připevněte 5 křídlových držáků k motoru pomocí 2 křídlových šroub.

NL fig. 15: Verwijder de 3 transportvergrendelingen van de motoreenheid.
fig. 16: Bevestig de 5 bladhouders aan de motoreenheid met elk 2 bladschroeven.

PL fig. 15: Zdjąć 3 blokady transportowe z silnika.
fig. 16: Przymocować 5 uchwytów łopatek do silnika za pomocą 2 śrub do łopatek każdy.

fig. 17

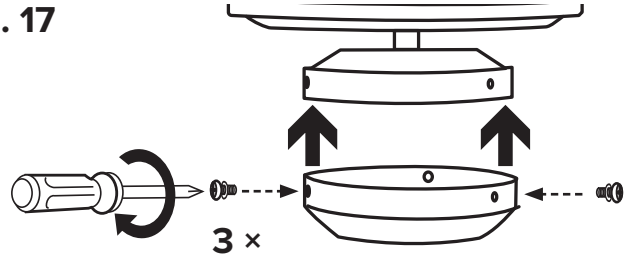

DE fig. 17: Untere Abdeckung einsetzen und mit 3 Schrauben befestigen.

GB fig. 17: Put on the lower cover and fix it with 3 screws.

FR fig. 17 : Mettez le couvercle inférieur et fixez-le avec 3 vis.

IT fig. 17: Mettete il coperchio inferiore e fissatelo con 3 viti.

ES fig. 17: Coloca la cubierta inferior y fíjala con 3 tornillos.

CZ fig. 17: Nasaďte spodní kryt a zajistěte jej 3 šrouby.

NL fig. 17: Doe het onderste afdekking erop en zet het vast met 3 schroeven.

PL fig. 17: Załóż dolną pokrywę i przymocuj ją za pomocą 3 śrub.

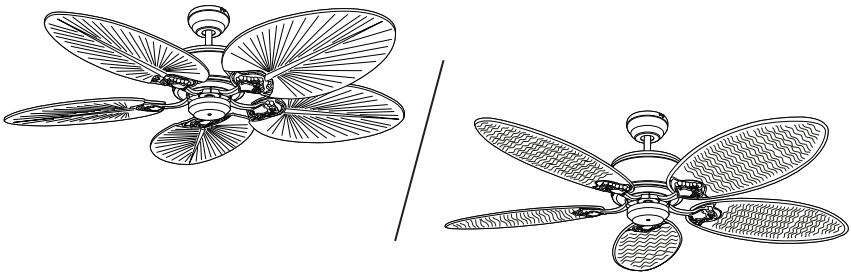

DE Ihr Deckenventilator ist jetzt bereit zum erstmaligen Betrieb.

GB Your ceiling fan is now ready to run for the first time.

FR Votre ventilateur de plafond est maintenant prêt pour la mise en service.

IT Il tuo ventilatore da soffitto è ora pronto per il funzionamento iniziale.

ES Su ventilador de techo está listo para la operación inicial.

CZ Váš stropní ventilátor je nyní připraven k provozu poprvé.

NL Uw plafondventilator is nu klaar voor de eerste inbedrijfname.

PL Twój wentylator sufitowy jest teraz gotowy do pierwszego uruchomienia.

DE	Inbetriebnahme / Neucodierung	ES	Puesta en servicio/Rdificar
GB	Initial operation / Rding	CZ	Uvedení do provozu/Přepsat
FR	Mise en service / Rdage	NL	Inbedrijfname/Hercodering
IT	Messa in funzione/Ricodificare	PL	Uruchomienie/Przekodowanie

DE **Wichtiger Hinweis zur Programmierung des Handsenders**

- Es können mehrere Deckenventilatoren mit einem einzelnen Handsender gekoppelt werden.
- Sollen mehrere Ventilatoren in der Funkreichweite jeweils auf ihren eigenen Handsender programmiert werden, ist nur der aktuell zu programmierende Ventilator mit Spannung zu versorgen. Gleiches gilt für eine Neuprogrammierung und das Anlernen neuer Flügel.

GB **Important note on programming the handheld transmitter**

- Several ceiling fans can be connected to a single hand-held transmitter.
- If several fans within radio range are to be programmed on their own hand-held transmitters, only the fan currently to be programmed must be switched on. The same applies to reprogramming and teaching new blade sizes.

FR **Remarque importante concernant la programmation de l'émetteur portatif**

- Plusieurs ventilateurs de plafond peuvent être connectés à une seule télécommande.
- Si plusieurs ventilateurs de la portée radio doivent être programmés sur leur propre émetteur portatif, seul le ventilateur à programmer doit être mis en marche ; il en va de même pour la reprogrammation et l'apprentissage de nouvelles tailles de pales.

IT **Avviso importante sulla programmazione del transmettiore portatile**

- È possibile collegare più ventilatori a soffitto ad un unico telmando.
- Se più ventole della portata radio devono essere programmate sui propri trasmettitori portatili, deve essere acceso solo il ventilatore attualmente da programmare ; lo stesso vale per la riprogrammazione e l'apprendimento di nuove dimensioni delle pale.

ES **Nota importante sobre la programación del transmisor portátil**

- Se pueden conectar varios ventiladores de techo a un solo mando a distancia.
- Si hay que programar varios ventiladores de la gama de radio en sus transmisores portátiles, sólo debe encenderse el ventilador que se va a programar actualmente; lo mismo se aplica a la reprogramación y el aprendizaje de nuevos tamaños de aspas.

CZ **Důležitá informace k programování ručního vysílače**

- K jednomu ručnímu vysílači lze připojit několik stropních ventilátorů.
- Pokud má být na vlastních ručních vysílačích naprogramováno několik ventilátorů v dosahu rádia, musí být zapnut pouze ventilátor, který je právě naprogramován. Totéž platí pro přeprogramování a výuku nových velikostí lopatek.

NL **Belangrijke opmerking over het programmeren van de handzender**

- Meerdere plafondventilatoren kunnen worden gekoppeld met één handzender.
- Als meerdere ventilatoren binnen het radiografische bereik op hun eigen handzender moeten worden geprogrammeerd, moet alleen de ventilator die op dat moment wordt geprogrammeerd, van spanning worden voorzien. Hetzelfde geldt voor het herprogrammeren en aanleren van nieuwe bladgroottes.

PL **Ważna informacja dotycząca programowania nadajnika ręcznego**

- Kilka wentylatorów sufitowych może być sprzężonych z jednym nadajnikiem ręcznym.
- Jeśli kilka wentylatorów w zasięgu radiowym ma być zaprogramowanych do własnego nadajnika, tylko aktualnie programowany wentylator musi być zasilany napięciem. To samo dotyczy przeprogramowywania i wprowadzania nowych rozmiarów łopatek.

DE Setzen Sie 2 Batterien **Typ AAA (1,5V)** in den Handsender der Fernbedienung. Drücken Sie noch keine Taste!

GB Insert 2 batteries **type AAA (1.5V)** into the transmitter of the remote control. Do not press any button yet!

FR Insérez 2 piles de **type AAA (1,5V)** comme l'émetteur de la télécommande. N'appuyez sur aucune touche !

IT Inserire 2 batterie **tipo AAA (1,5V)** nel trasmettitore portatile del telmando. Non premere ancora nessun tasto!

ES Inserte 2 pilas **tipo AAA (1,5V)** en el transmisor manual del control remoto. ¡No presione ningún botón todavía!

CZ Vložte 2 baterie **typu AAA (1,5V)** do ručního vysílače dálkového ovládání. Ještě nestiskněte žádná tlačítka!

NL Plaats 2 batterijen van het **type AAA (1,5V)** in de handzender van de afstandsbediening. Druk nog niet op een toets!

PL Włóż 2 baterie **typu AAA (1,5V)** do nadajnika ręcznego pilota zdalnego sterowania. Nie naciskaj jeszcze przycisku!

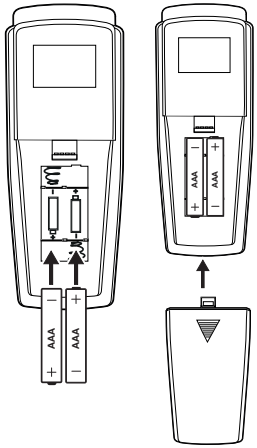

1.



DE Schalten Sie die Stromversorgung für den Deckenventilator ein (Sicherung).

GB Switch on the electricity supply for the ceiling fan (fuse).

FR Allumez l'alimentation électrique du ventilateur de plafond (fusible).

IT Accendere l'alimentazione elettrica per il ventilatore a soffitto (fusibile).

ES Encienda el suministro de electricidad para el ventilador de techo (fusible).

CZ Zapněte přívod elektřiny pro stropní ventilátor (pojistka).

NL Schakel de stroomvoorziening voor de ventilator in (zekering).

PL Włączyć zasilanie dla wentylatora (bezpiecznik).

2.



DE Innerhalb der ersten 180 Sekunden nach Einschalten der Spannung: Drücken Sie die Taste „OFF" solange, bis zur Bestätigung zwei BEEP-Töne erklingen.

GB Within first 180 snds after power on: Press the "OFF"button until you hear two BEEP tones until confirmed.

FR Au cours des 180 premières sndes après la mise sous tension: Appuyez sur le bouton « OFF » jusqu'à ce que vous entendiez deux bips sonores pour confirmer.

IT Entro i primi 180 sndi dopo l'accensione della potenza: Premere il tasto „OFF" finché non si sentono due toni BEEP per confermare.

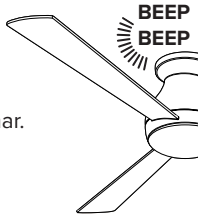

ES Dentro de los primeros 180 segundos después del encendido: Presione el botón „OFF" hasta que escuche dos pitidos para confirmar.

CZ Během prvních 180s poté, co byl přiveden elektrický proud: Stiskněte tlačítko „OFF", dokud neuslyšíte dva tóny BEEP.

NL Binnen de eerste 180 snden na het inschakelen: Druk op de „OFF" toets tot twee BEEP tonen klinken ter bevestiging.

PL W ciągu pierwszych 180 sekund po włączeniu: Naciskaj przycisk „OFF" do momentu usłyszenia dwóch dźwięków BEEP w celu potwierdzenia.

DE Anlernen der Flügelgröße und -anzahl

FR Enseignement de la taille et du nombre des pales

ES Enseñar el tamaño y el número de aspas

NL Aanleren de bladengrootte en aantal

GB Teach-in size and number of blades

IT Insegnare le dimensioni e il numero delle pale

CZ Naprogramujte počet a velikost lopatek

PL Zaprogramować liczbę i wielkość łopatki

DE Innerhalb der ersten 120 Sekunden nach Einschalten der Spannung und Einlegen der Batterie: Drücken Sie die „FAN“-Taste, bis Sie 3 BEEP-Töne hören.

- Der Motor läuft jetzt von höchster Stufe bis zum Stillstand. Im Display des Handsenders wird die höchste Stufe angezeigt.
- Nach dem Ende der Anlern-Prozedur ertönen 3 BEEP-Töne zur Bestätigung. Ihr Deckenventilator ist nun betriebsbereit.

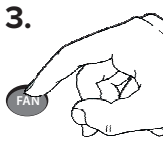

GB Within the first 120 snds after switching on the power and inserting the battery: Press the “FAN” button until you hear 3 BEEP tones.

- The motor will now run from maximum speed to standstill. The highest level is indicated in the display of the remote control.
- At the end of the teach-in procedure, another 3 BEEP tones will sound for confirmation. Your ceiling fan is now ready for operation.

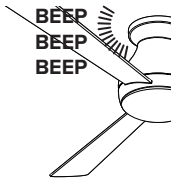

FR Dans les 120 premières sndes après la mise sous tension et la mise en place de la batterie : Appuyez sur la touche « FAN » jusqu‘à ce que vous entendiez 3 tonalités BEEP.

- Le moteur passe alors de la vitesse maximale à l‘arrêt. Le niveau le plus élevé s‘affiche sur l‘écran de la télécommande.
- A la fin de la procédure d‘apprentissage, 3 autres tonalités BEEP retentissent pour confirmer. Votre ventilateur de plafond est maintenant prêt à fonctionner.

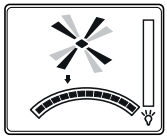

IT Entro i primi 120 sndi dopo l‘accensione e l‘inserimento della batteria: Premere il pulsante „FAN“ fino a quando si sentono 3 toni BEEP.

- Il motore passa ora dalla velocità massima all‘arresto. Il livello massimo viene visualizzato sul display del telmando.
- Alla fine della procedura di apprendimento, altri 3 toni BEEP suoneranno a conferma. Il vostro ventilatore a soffitto è ora pronto per l‘uso.

ES Dentro de los primeros 120 segundos después de conectar la alimentación e insertar la batería: Pulse el botón „FAN“ hasta que oiga 3 pitidos.

- El motor ahora funciona desde la velocidad máxima hasta la parada. La pantalla del transmisor de mano muestra el nivel más alto.
- Al final del procedimiento de enseñanza, suenan 3 tonos de BEEP como confirmación. Su ventilador de techo está listo para funcionar.

CZ Stiskněte tlačítko „FAN“ do 120 sekund, dokud neuslyšíte 3 tóny BEEP.

- Motor nyní běží z nejvyšší úrovně do klidového stavu. Nejvyšší úroveň je zobrazena na displeji ručního vysílače.
- Po ukončení výuky zazní 3 tóny BEEP jako potvrzení. Váš stropní ventilátor je nyní připraven k použití.

NL Binnen de eerste 120 snden na het inschakelen van de stroom en het plaatsen van de batterij: Druk op de „FAN“ toets totdat u 3 BEEP tonen hoort.

- De motor draait nu van maximum snelheid tot stilstand. Het hoogste niveau wordt aange-

geven op het display van de afstandsbediening.
- Aan het einde van de inleerprocedure klinken nog eens 3 BEEP tonen klinken ter bevestiging. Uw plafondventilator is nu klaar voor gebruik.

PL W ciągu pierwszych 120 sekund po włączeniu zasilania i włożeniu baterii: Naciśnij przycisk „FAN“, aż usłyszysz 3 dźwięki BEEP.

- Silnik będzie teraz pracował od maksymalnej prędkości do zatrzymania. Najwyższy poziom jest wskazywany na wyświetlaczu pilota zdalnego sterowania.
- Po zakończeniu procedury Teach-In rozlegną się kolejne 3 dźwięki BEEP dla potwierdzenia. Wentylator sufitowy jest teraz gotowy do pracy.

DE Bedienung GB Operation FR Foncionnement IT Funzionamento
ES Operación CZ Obsluha NL Bediening PL Obsługa

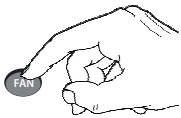

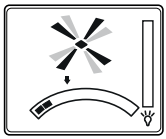

DE Drücken Sie die Taste „FAN“, um den Ventilator auf niedriger Stufe einzuschalten.

GB Press the “FAN” button to start the fan on low speed.

FR Appuyez sur le bouton « FAN » pour allumer le ventilateur en première vitesse.

IT Premere il tasto „FAN“ per accendere il ventilatore a bassa velocità.

ES Presiona el botón „FAN“ para poner en marcha el ventilador a baja velocidad.

CZ Stisknutím tlačítka „FAN“ spustíte ventilátor na nízkou rychlost.

NL Druk op de „FAN“ toets om de ventilator op lage snelheid te starten.

PL Naciśnij przycisk „FAN“, aby uruchomić wentylator na niskiej prędkości.

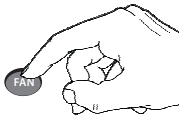

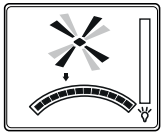

DE Mit jedem weiteren Drücken der Taste „FAN“ schalten Sie den Ventilator eine Stufe schneller.

GB Pressing the “FAN” button again will switch the fan motor one step faster.

FR Chaque pression sur le bouton « FAN » enclenche la vitesse supérieure.

IT Ogni volta che si preme il pulsante „FAN“ girare la ventola di un passo più veloce.

ES Presionando el botón „FAN“ de nuevo, el motor del ventilador cambiará un paso más rápido.

CZ Opětovným stisknutím tlačítka „FAN“ se motor ventilátoru přepne o krok rychleji.

NL Telkens wanneer u opnieuw op de „FAN“-toets drukt, schakelt u de ventilator een stapje sneller.

PL Każde kolejne naciśnięcie przycisku „FAN“ powoduje przyspieszenie pracy wentylatora o jeden stopień.

DE Drücken Sie die Taste „F/R“, um die Drehrichtung zu ändern.

GB Press the “F/R” button to change the direction of rotation.

FR Appuyez sur « F/R » pour changer le sens de rotation.

IT Premere „F/R“ per cambiare la direzione di rotazione.

ES Presione la tecla „F/R“ para cambiar la dirección de rotación.

CZ Stisknutím tlačítka „F/R“ změníte směr otáčení.

NL Druk op de „F/R“ toets om de draairichting te veranderen.

PL Naciśnij przycisk „F/R“, aby zmienić kierunek obrotów.

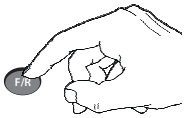

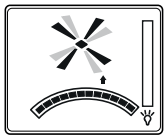

DE Drücken Sie bei laufendem Motor die Taste ◷, um den Abschalttimer einzustellen. Nach Ablauf der eingestellten Zeit schaltet sich der Ventilator ab.

GB While the motor is running, press the ◷ button to set the shutdown timer. When the set time has elapsed, the fan switches off.

FR La fonction minuterie est activée en appuyant sur le bouton ◷ pendant que le ventilateur fonctionne. Le ventilateur s’arrêtera après écoulement de la durée programmée.

IT Premete con il motore acceso il tasto ◷ per impostare il timer di spegnimento. Dopo il tempo impostato, la ventola si arresta.

ES Mientras el motor está en marcha, pulse el botón ◷ para ajustar el temporizador de apagado. Cuando el tiempo establecido ha transcurrido, el ventilador se apaga.



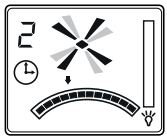

CZ Když je motor v chodu, stisknutím tlačítka ◷ nastavíte časovač vypnutí. Po uplynutí nastaveného času se ventilátor vypne.

NL Terwijl de motor draait, drukt u op de toet ◷ om de uitschakeltimer in te stellen. Na afloop van de ingestelde tijd schakelt de ventilator uit.

PL Przy pracującym silniku nacisnąć przycisk ◷ w celu ustawienia timera wyłączenia. Po upływie ustawionego czasu wentylator wyłącza się.

DE Jeder weitere Druck auf diese Taste erhöht die Zeit des Abschalttimers um eine Stunde.

GB Each press on this button increases the time of the shutdown timer by one hour.

FR Chaque pression supplémentaire sur ce bouton augmente la durée de fonctionnement d’une heure.

IT Ogni ulteriore premere questo pulsante per aumentare il tempo dopo il quale la ventola si spegne di un‘ora.

ES Cada pulsación de este botón aumenta el tiempo del temporizador de apagado en una hora.



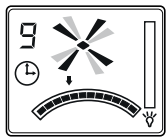

CZ Každé stisknutí tohoto tlačítka zvýší čas časovače vypnutí o jednu hodinu.

NL Elke extra druk op deze toets verlengt de uitschakeltimer met één uur.

PL Każde kolejne naciśnięcie wydłuża czas wyłączenia timer o jedną godzinę.



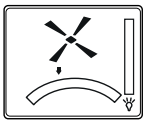

DE Drücken Sie die Taste „OFF“, um den Deckenventilator auszuschalten.

GB Press the ‘OFF’ button to turn off the ceiling fan.

FR Appuyez sur le « OFF » pour éteindre le ventilateur de plafond.

IT Premere il tasto “OFF” per spegnere il ventilatore a soffitto.

ES Presione el botón «OFF» para apagar el ventilador de techo.

CZ Stisknutím tlačítka „OFF“ vypněte stropní ventilátor.

NL Druk op de toets “OFF” om de plafondventilator uit te schakelen.

PL Nacisnąć przycisk „OFF“, aby wyłączyć wentylator sufitowy.

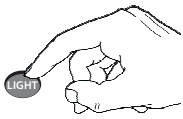

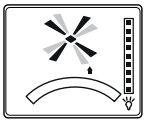

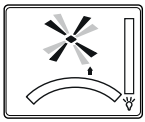

DE Drücken Sie die Taste „LIGHT“ kurz, um die Beleuchtung einzuschalten oder auszuschalten.

GB Press the ‘LIGHT’ button to turn the light on or off.

FR Appuyez sur le bouton « LIGHT » pour activer ou désactiver l‘éclairage.

IT Premere il pulsante “LIGHT” per accendere o spegnere l‘illuminazione.

ES Pulse el botón «LIGHT» para encender o apagar la iluminación.

CZ Stisknutím tlačítka „LIGHT“ zapnete nebo vypnete světlo.

NL Druk op de toets “LIGHT” om het licht aan of uit te zetten.

PL Naciśnij przycisk „LIGHT”, aby włączyć lub wyłączyć światło.

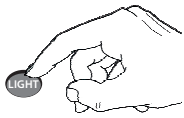

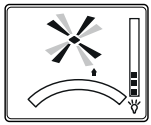

DE Halten Sie die Taste gedrückt, um die Beleuchtung zu dimmen. Lassen Sie die Taste los, wenn die gewünschte Helligkeit erreicht ist.

GB Press and hold the button to dim the light. Release the button when the desired brightness is reached.

FR Maintenez le bouton enfoncé pour faire varier l‘éclairage. Relâchez le bouton lorsque la luminosité souhaitée est atteinte.

IT Tenere premuto il pulsante per attenuare l‘illuminazione. Rilasciare il pulsante quando si raggiunge la luminosità desiderata.

ES Mantenga pulsado el botón para atenuar la iluminación. Suelte el botó cuando se alcance el brillo deseado.

CZ Stisknutím a podržením tlačítka ztlumíte osvětlení. Po dosažení požad vaného jasu tlačítko uvolněte.

NL Houd de toets ingedrukt om de verlichting te dimmen. Laat de toets los wanneer de gewenste helderheid is bereikt.

PL Naciśnij i przytrzymaj przycisk, aby przyciemnić światło. Po osiągnięciu żądanej jasności zwolnij przycisk.

DE

Hilfe bei Störungen

Störung	Abhilfe
Ventilator setzt sich nicht in Gang	- Überprüfen Sie die Sicherungen in der Haupt- und Unterverteilung. - Überprüfen Sie den Anschluss des Ventilators an das Stromnetz. - Lernen Sie den Ventilator mit der Fernbedienung neu an. - Wechseln Sie die Batterien der Fernbedienung.
Ventilator macht Geräusche	- Überprüfen Sie, ob alle Schrauben festgezogen sind. - Geben Sie dem Gerät eine Einlaufzeit von 24 Stunden. Die meisten Geräusche verschwinden nach dieser Zeit.
Ventilator schwingt zu stark	- Nicht angezogene Schrauben sind der Hauptgrund für Unwuchten. Stellen Sie sicher, dass alle Schrauben fest angezogen sind, insbesondere an der Deckenstange und an den Flügeln. - Alle Flügel wurden gewogen und nach Gewicht gruppiert. Holz ist ein natürliches Material. Die Dichte kann variieren und dadurch Schwingungen erzeugen, selbst wenn alle Flügel das gleiche Gewicht haben. Hinweis: Leichte Unwuchten bis ca. 10 mm außerhalb des Zentrums sind bei Naturholzflügeln normal und kein Mangel. - Überprüfen Sie, ob der Deckenhalter fest mit der Decke verschraubt ist.
Wichtig: Das Gerät darf nur von einer qualifizierten Elektrofachkraft geöffnet und repariert werden!	

Reinigung/Wartung

WARNUNG: Gefahr eines Stromschlags!
Schalten Sie den Strom am Sicherungskasten oder Schutzschalter aus, bevor Sie den Ventilator reinigen oder warten.

- Den Deckenventilator mit einem angefeuchteten Tuch abwischen.
- Kein Benzin oder andere Reinigungsmittel verwenden, da da diese die Oberfläche beschädigen können.

Regelmäßige Prüfung

Prüfen Sie einmal jährlich:
- alle Schrauben auf festen Sitz, insbesondere die der Deckenhalterung, wenn nötig nachziehen,
- die elektrischen Anschlüsse auf korrekte Verbindung,
- die Flügel auf Risse; verwenden Sie kein Gerät mit beschädigten Flügeln.

Troubleshooting

Fault	Remedy
The fan does not start	- Check the fuses in the main and sub-distribution boards. - Check the connection of the fan to the mains. - Teach the fan again with the remote control. - Change the batteries in the remote control.
The fan is noisy	- Check that all bolts and screws have been tightened. - Run in the fan and the bearings for 24 hours. Most noises disappear after this time.
The fan vibrates too much	Untightened screws are the main cause of imbalance. Make sure that all screws are tight, especially on the downrod and on the blades. All blades have been weighed and grouped by weight. Wood is a natural material. Its density can vary and therefore cause vibrations, even if all the blades have the same weight. Note: Slight imbalances of up to approx. 10 mm off centre are normal for natural wood blades and are not a defect. - Check that the hanger bracket is firmly screwed to the ceiling.
Important: The appliance may only be opened and repaired by a qualified electrician!	

Cleaning/Maintenance

WARNING: Danger of electric shock!
Turn off the electricity at the fuse box or circuit breaker before cleaning or servicing your fan.

- Wipe the ceiling fan with a damp cloth.
- Do not use benzine or other cleaning agents, as these can damage the surface.

Regular inspection

Check once a year:
- all screws for tightness, especially those of the hanger bracket, tighten if necessary,
- the electrical connections for correct connection,
- the blades for cracks; do not use an appliance with damaged blades.

Conseils en vue de remédier aux incidents

Incident	Remède
Le ventilateur ne se met pas en marche	- Contrôlez les fusibles du tableau principal et du tableau sndaire. - Vérifiez le raccordement du ventilateur au réseau électrique. - Réapprenez à utiliser le ventilateur avec la télécommande. - Remplacez les piles de la télécommande.
Le ventilateur émet des bruits	- Vérifiez si toutes les vis sont bien serrées. - Laissez au ventilateur et aux roulements une période de rodage de 24 heures. La plupart des bruits disparaissent après ce lapse de temps.
Le ventilateur vibre trop	- Les vis non serrées sont la principale cause de déséquilibre. Assurez-vous que toutes les vis sont bien serrées, en particulier sur la tige d'extension et sur les ailes. - Tous les ailes ont été pesées et regroupées par poids. Le bois est un matériau naturel. Sa densité peut varier et donc générer des vibrations, même si tous les vantaux ont le même poids. - Remarque : un léger déséquilibre d'environ 10 mm hors du centre est normal pour les vantaux en bois naturel et ne constitue pas un défaut. - Vérifier que le support de montage est bien vissé au plafond.
Important : L'appareil ne doit être ouvert et réparé que par un électricien qualifié !	

Nettoyage/Maintenance

AVERTISSEMENT : Risque de choc électrique !
Coupez le courant au niveau de la boîte à fusibles ou du disjoncteur avant de nettoyer ou d'entretenir votre ventilateur.

- Essuyer le ventilateur de plafond avec un chiffon humidifié.
- Ne pas utiliser d'essence ou d'autres produits de nettoyage, car ils peuvent endommager la surface.

Contrôle régulier

Vérifiez une fois par an :
- que toutes les vis sont bien serrées, en particulier celles du support de montage, resserrez-les si nécessaire,
- les raccords électriques, s'ils sont correctement connectés,
- les ailes ne présentent pas de fissures ; n'utilisez pas un appareil dont les ailes sont endommagées.

Istruzioni per la risoluzione dei guasti

Problema	Soluzione
Il ventilatore non parte	- Controllare i fusibili nei quadri di distribuzione principale e sndaria. - Controllare il collegamento del ventilatore alla rete elettrica. - Riapprendere il ventilatore con il telmando. - Sostituire le batterie del telmando. - Accendere il motore con l'interruttore principale (pagina 49).
Il ventilatore fa rumore	- Controllate che tutte le viti siano ben serrate. - Osservate il comportamento del ventilatore e dei cuscinetti per un tempo d'esercizio di 24 ore. La maggior parte dei rumori tendono a scomparire entro tale lasso di tempo.
Il movimento oscillatorio del ventilatore è troppo accentuato	- Le viti non serrate sono la causa principale degli squilibri. Assicurarsi che tutte le viti siano serrate, in particolare sulla asta di prolunga e sulle pale. - Tutte le pale sono state pesate e raggruppate per peso. Il legno è un materiale naturale. La sua densità può variare e quindi causare vibrazioni, anche se tutti i pannelli hanno lo stesso peso. - Nota: Luce squilibri fino a circa 10 mm dal centro sono normali con le pale in legno naturale e non mancano. - Controllare che la staffa di montaggio sia saldamente avvitata al soffitto.
Importante: L'apparecchio può essere aperto e riparato solo da un elettricista qualificato!	

Pulizia/Manutenzione

AVVERTENZA: Pericolo di scossa elettrica!
Spegnere l'alimentazione alla scatola dei fusibili o all'interruttore automatico prima di pulire o fare manutenzione al ventilatore.

- Pulire il ventilatore a soffitto con un panno umido.
- Non utilizzare benzina o altri detergenti per non danneggiare la superficie.

Controllo regolare

Controllare una volta all'anno:
- tutte le viti, in particolare quelle della staffa di montaggio, e se necessario serrarle,
- i collegamenti elettrici per verificarne la corretta connessione,
- le pale per verificare che non siano incrinate; non utilizzare un apparecchio con le pale danneggiate.

Instrucciones de solución de problemas

Problema	Solución
El ventilator no enciende	- Compruebe los fusibles de los cuadros de distribución principal y secundario. - Compruebe la conexión del ventilador a la red eléctrica. - Vuelva a memorizar el ventilador con el control remoto. - Cambie las pilas del control remoto.
El ventilator hace ruido	- Verifique que todos los tornillos estén apretados. - Observe el comportamiento del ventilador y los cojinetes durante un tiempo de funcionamiento de 24 horas. La mayoría de los ruidos tienden a desaparecer dentro de este marco de tiempo.
El movimiento oscilante del ventilador está demasiado acentuado	- Los tornillos no apretados son la causa principal de los desequilibrios. Asegúrese de que todos los tornillos estén apretados, especialmente en la varilla de extensión y en las aspas. - Todas las aspas se han pesado y agrupado por peso. La madera es un material natural. Su densidad puede variar y, por tanto, provocar vibraciones, aunque todas las hojas tengan el mismo peso. Nota: Los desequilibrios de hasta 10 mm desde el centro son normales con aspas de madera natural. - Verifique que el soporte de montaje esté firmemente fijada al techo
Importante: ¡El aparato sólo puede ser abierto y reparado por un electricista cualificado!	

Limpieza/Mantenimiento

ADVERTENCIA: ¡Peligro de descarga eléctrica!
Desconecte la corriente de la caja de fusibles o del disyuntor antes de limpiar o reparar el ventilador.

- Limpie el ventilador de techo con un paño húmedo.
- No utilice gasolina ni otros productos de limpieza, ya que pueden dañar la superficie.

Control regular

Revise una vez al año:
- que todos los tornillos estén bien apretados, especialmente los del soporte de montaje, apriételos si es necesario,
- que las conexiones eléctricas estén bien conectadas,
- que las aspas no estén agrietadas; no utilice un aparato con las aspas dañadas.

CZ

Poznámky k řešení závad

Závada	Náprava
Ventilátor se netočí	- Zkontrolujte pojistky v hlavním a dílčích rozvaděčích. - Zkontrolujte připojení ventilátoru k elektrické síti. - Opětovně zapněte ventilátor pomocí dálkového ovládání. - Vyměňte baterie v dálkovém ovladači.
Ventilátor je hlučný	- Zkontrolujte, že jsou všechny šrouby řádně dotaženy. - Nechte ventilátor běžet po 24 hodin. Po této době by se měla ložiska řádně usadit a zvuky odeznít.
Ventilátor příliš vibruje	- Nedotažené šrouby jsou hlavní příčinou nevyváženosti. Ujistěte se, že jsou všechny šrouby dotažené, zejména na prodlužovací tyči a na lopatkách. - Všechny lopatky byly zváženy a seskupeny podle hmotnosti. Dřevo je přírodní materiál. Jeho hustota se může lišit, a proto může způsobovat vibrace, i když mají všechny panely stejnou hmotnost. Poznámka: Výkyvy do 10 mm jsou akceptovatelné a rozhodně neznamenají poškozený ventilátor. - Zkontrolujte, zda je montážní konzola pevně přišroubována ke stropu.
Důležité: Spotřebič smí otevírat a opravovat pouze kvalifikovaný elektrikář!	

Čištění/Údržba

VAROVÁNÍ: Nebezpečí úrazu elektrickým proudem!
Před čištěním nebo opravou ventilátoru vypněte napájení pojistkové skříňky nebo jističe.

- Stropní ventilátor otřete vlhkým hadříkem.
- Nepoužívejte benzín ani jiné čisticí prostředky, protože mohou poškodit povrch.

Pravidelné kontroly

Jednou ročně zkontrolujte:
- všechny šrouby, zejména šrouby montážní konzoly, a v případě potřeby je dotáhněte,
- správné zapojení elektrických přípojek,
- lopatky, zda nejsou prasklé; nepoužívejte spotřebič s poškozenými lopatkami.

Hulp bij storingen

Storing	Oplossing
Ventilator werkt niet	- Controleer de zekeringen in de hoofd- en subverdelers. - Controleer de aansluiting van de ventilator op het lichtnet. - Leer de ventilator opnieuw aan met de afstandsbediening. - Vervang de batterijen in de afstandsbediening.
Ventilator maakt lawaai	- Controleer of alle schroeven goed vastzitten. - Laat de ventilator 24 uur draaien. Na deze tijd moeten de lagers zich goed hebben gezet en moeten de geluiden zijn afgenomen.
Ventilator vibreert te veel	- Niet vastgedraaide schroeven zijn de belangrijkste reden voor onbalans. Zorg ervoor dat alle schroeven goed vastzitten, vooral op de plafondstang en op de bladen. - Alle bladen zijn gewogen en gegroepeerd op gewicht. Hout is een natuurlijk materiaal. De dichtheid ervan kan variëren en daardoor trillingen veroorzaken, zelfs als alle panelen hetzelfde gewicht hebben. Opmerking: Schommelingen tot 10 mm zijn aanvaardbaar en wijzen zeker niet op een beschadigde ventilator. - Controleer of de plafondbeugel stevig aan het plafond is vastgeschroefd.
Belangrijk: Het apparaat mag alleen worden geopend en gerepareerd door een gekwalificeerde elektricien!	

Onderhoud/Reiniging

WAARSCHUWING: Gevaar voor elektrische schokken!
Schakel de elektriciteit uit via de zekeringkast of de stroomonderbreker voordat u uw ventilator schoonmaakt of onderhoudt.

- Neem de plafondventilator af met een vochtige doek.
- Gebruik geen benzine of andere reinigingsmiddelen, omdat deze het oppervlak kunnen beschadigen.

Regelmatige controle

Controleer eenmaal per jaar:
- alle schroeven op vastzitten, vooral die van de plafondbeugel, indien nodig aandraaien,
- de elektrische aansluitingen op correcte aansluiting,
- de bladen op scheuren; gebruik geen apparaat met beschadigde bladen.

PL

Pomoc w błędy

Błędy	Pomoc
Wentylator nie obraca się	- Sprawdź bezpieczniki w rozdzielnicy głównej i podrzędnej. - Sprawdź podłączenie wentylatora do sieci elektrycznej. - Ponownie wuczyć wentylator za pomocą pilota zdalnego sterowania. - Wymienić baterie w pilocie zdalnego sterowania.
Wentylator jest głośny	- Sprawdź, czy wszystkie śruby są prawidłowo dokręcone. - Pozostawić wentylator włączony przez 24 godziny. Po tym czasie łożyska powinny się prawidłowo osadzić i odgłosy powinny ustąpić.
Wentylator wibruje zbyt mocno	- Niedokręcone śruby są główną przyczyną niewyważenia. Upewnij się, że wszystkie śruby są dokręcone, zwłaszcza na pręcie sufitowym i na łopatkach. - Wszystkie łopatki zostały zważone i pogrupowane według wagi. Drewno jest materiałem naturalnym. Jego gęstość może się różnić i powodować wibracje, nawet jeśli wszystkie panele mają taką samą wagę. Wskazówka: Niewielkie dysproporcje do ok. 10 mm są normalne w przypadku łopatek z naturalnego drewna i nie stanowią wady. - Sprawdź, czy konsola montażowa jest dobrze przykręcona do sufitu.
Ważne: Urządzenie może być otwierane i naprawiane wyłącznie przez wykwalifikowanego elektryka!	

Konserwacja/Czyszczenia

OSTRZEŻENIE: Niebezpieczeństwo porażenia prądem!
Przed czyszczeniem lub serwisowaniem wentylatora należy wyłączyć zasilanie elektryczne w skrzynce bezpieczników lub wyłączniku obwodu.

- Przetrzeć wentylator sufitowy wilgotną szmatką.
- Nie używaj benzyny ani innych środków czyszczących, ponieważ mogą one uszkodzić powierzchnię.

Regularne kontrole

Raz w roku należy sprawdzić:
- wszystkie śruby pod kątem dokręcenia, zwłaszcza śruby wspornika sufitowego, w razie potrzeby dokręcić,
- połączenia elektryczne pod kątem prawidłowego podłączenia,
- łopatki pod kątem pęknięć; nie używaj urządzenia z uszkodzonymi łopatkami.

DE Hinweise und Tipps

- Wenn Ihr Ventilator nach dem Einschalten anläuft, liegt das an der Memory-Funktion der Elektronik. Sie merkt sich die letzte Einstellung vor dem Abschalten der Stromzufuhr.
- Bei jedem Start „sucht“ der Motor seine Startposition. Kurzes Vor- und Zurücklaufen des Ventilators je nach Stellung des Motors ist erforderlich und normal.

GB Hints and tips

- If your fan is operates automatically after installation and power on, it is because your fan has memorised the previous factory setting. Use the Universal Mode or the learning function and your fan will be ready for use.
- The motor “searches” for its starting position at every start. It is necessary and normal for the fan to run forwards and backwards briefly depending on the position of the motor.

FR Conseils et astuces

- Si votre ventilateur après puissance commence, cela est dû à la fonction de mémoire de l’électronique. Elle se souvient du dernier réglage avant de couper l’alimentation électrique.
- A chaque démarrage, le moteur «cherche» sa position de départ. De brèves allées et venues du ventilateur en fonction de la position du moteur sont nécessaires et normales.

IT Suggerimenti e consigli

- Se la ventola dopo l’avvio di potenza, questo è dovuto alla funzione di memoria dell’elettronica. Si ricorda l’ultima impostazione prima di spegnere l’alimentazione.
- Il motore “cerca” la sua posizione di partenza ad ogni avvio. È necessario e normale che il ventilatore vada brevemente avanti e indietro a snda della posizione del motore.

ES Pistas y consejos

- Si su ventilador arranca después del encendido, esto se debe a la función de memoria de la electrónica. Recuerda el último ajuste antes de apagar el equipo.
- En cada arranque, el motor “busca” su posición inicial. Es necesario y normal que el ventilador avance y retroceda brevemente en función de la posición del motor.

CZ Poznámky a tipy

- Pokud se ventilátor po zapnutí spustí, je to kvůli paměťové funkci elektroniky. Pamatuje si poslední nastavení před vypnutím napájení.
- Motor při každém spuštění „hledá“ svou startovací polohu. Je nutné a normální, že ventilátor běží krátce dopředu a dozadu v závislosti na poloze motoru.

NL Hints en tips

- Als uw ventilator start na het inschakelen, is dit te wijten aan de geheugenfunctie van de elektronic a. Het onthoudt de laatste instelling voordat de stroom werd uitgeschakel.
- De motor “zoekt” bij elke start naar zijn startpositie. Het is noodzakelijk en normaal dat de ventilator kort vooruit en achteruit draait, afhankelijk van de positie van de motor.

PL Wskazówki i rady

- Jeśli wentylator uruchamia się po włączeniu, jest to spowodowane funkcją pamięci elektroniki. Zapamiętuje on ostatnie ustawienie przed wyłączeniem zasilania.
- Przy każdym uruchomieniu silnik „szuka” swojej pozycji startowej. Konieczne i normalne jest, aby wentylator poruszał się krótko do przodu i do tyłu w zależności od położenia silnika.

DE ENTSORGUNG

Die Verpackung besteht aus umweltfreundlichen Materialien, die Sie über die örtlichen Recyclingstellen entsorgen können.



Die Kennzeichnung der Verpackungsmaterialien hilft bei der Abfalltrennung, diese sind gekennzeichnet mit Abkürzungen (a) und Nummern (b). Diese haben die folgende Bedeutung: 1 – 6 = Kunststoffe / 20 – 22 = Papier und Pappe / 80 – 99 = Verbundstoffe.



Das Produkt und die Verpackungsmaterialien sind recycelbar, entsorgen Sie diese getrennt für eine bessere Abfallverwertung. Das Triman-Logo gilt nur für Frankreich.

Werfen Sie Elektrogeräte und Gerätebatterien nicht in den Hausmüll!



Gemäß der europäischen Richtlinie 2012/19/EU über Elektro- und Elektronik-Altgeräte und der Umsetzung in nationales Recht müssen Elektroaltgeräte und Altbatterien getrennt gesammelt und einer umweltgerechten Wiederverwertung zugeführt werden.

Werfen Sie Ihr Produkt, wenn es ausgedient hat, nicht in den Hausmüll, sondern führen Sie dieses im Interesse des Umweltschutzes einem fachgerechten Recycling zu. Über Sammelstellen können Sie sich bei Ihrem Fachhändler oder Ihrer zuständigen Verwaltung informieren.

GB DISPOSAL

The packaging is made of environmentally friendly materials that you can dispose of at local recycling points.



The labelling of packaging materials helps with waste separation, these are marked with abbreviations (a) and numbers (b). These have the following meaning: 1 – 6 = plastics / 20 – 22 = paper and cardboard / 80 – 99 = composites.



The product and packaging materials are recyclable, dispose of them separately for better waste treatment. The Triman logo is only valid for France.

Do not throw electrical appliances and portable batteries in the household waste!



According to the European Directive 2012/19/EU on waste electrical and electronic equipment and its implementation in national law, used electrical equipment and waste batteries must be collected separately and recycled in an environmentally sound manner.

In the interest of environmental protection, do not dispose of the product in household waste, but recycle it properly. You can obtain information about collection points from your specialist dealer or your local administration.

FR MISE AU REBUT

Le produit et les matériaux d'emballage sont recyclables, éliminez-les séparément pour une meilleure valorisation des déchets. Le logo Triman n'est valable que pour la France.

Ne jetez pas les appareils électriques et les pile portable avec les ordures ménagères !

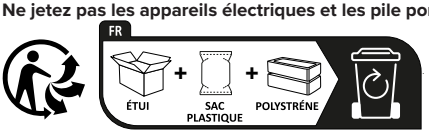

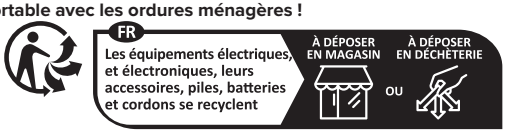

Points de collecte sur www.quefairedemesdechets.fr
Privilégiez la réparation ou le don de votre appareil !

Conformément à la directive européenne 2012/19/UE relative aux déchets d'équipements électriques et électroniques et à sa transposition en droit national, les déchets d'équipements électriques et les déchets de piles doivent être collectés séparément et recyclés de manière écologique.

Dans l'intérêt de la protection de l'environnement, ne jetez pas le produit avec les déchets ménagers, mais recyclez-le correctement. Vous pouvez obtenir des informations sur les points de collecte auprès de votre revendeur spécialisé ou de votre administration locale.

IT SMALTIMENTO

L'imballaggio è fatto di materiali logici che puoi smaltire nei punti di riciclaggio locali.



L'etichettatura dei materiali di imballaggio aiuta la separazione dei rifiuti, questi sono contrassegnati con abbreviazioni (a) e numeri (b). Questi hanno il seguente significato: 1 – 6 = plastica / 20 – 22 = carta e cartone / 80 – 99 = materiali compositi.



Il prodotto e i materiali di imballaggio sono riciclabili, smaltirli separatamente per un migliore trattamento dei rifiuti. Il logo Triman è valido solo per la Francia.

Non gettare apparecchi elettrici e pile portatil nei rifiuti domestici!



Sndo la direttiva europea 2012/19/UE sui rifiuti di apparecchiature elettriche ed elettroniche e la sua attuazione nel diritto nazionale, i rifiuti di apparecchiature elettriche e rifiuti di pile devono essere raccolti separatamente e riciclati in modo logico.

Quando il vostro prodotto ha raggiunto la fine della sua vita utile, non gettatelo nei rifiuti domestici, ma riciclatelo professionalmente nell'interesse della protezione dell'ambiente. Potete informarvi sui punti di raccolta presso il vostro rivenditore specializzato o la vostra amministrazione locale.

ES ELIMINACIÓN

El envase está fabricado con materiales respetuosos con el medio ambiente que puede desechar en los puntos de reciclaje locales.



El etiquetado de los materiales de envasado ayuda a la separación de los residuos, estos están marcados con abreviaturas (a) y números (b). Tienen el siguiente significado: 1 – 6 = plásticos / 20 – 22 = papel y cartón / 80 – 99 = materiales compuestos.



El producto y los materiales de embalaje son reciclables, deséchelos por separado para un mejor reciclaje de los residuos. El logotipo de Triman sólo es válido para Francia.

¡No tire los aparatos eléctricos ni las pilas portátiles a la basura doméstica!



Según la Directiva Europea 2012/19/UE sobre residuos de aparatos eléctricos y electrónicos y su aplicación en la legislación nacional, los residuos de aparatos eléctricos y las pilas deben rgerse por separado y reciclarse de forma respetuosa con el medio ambiente.

Cuando su producto haya llegado al final de su vida útil, no lo tire a la basura doméstica, sino que recíclelo profesionalmente en aras de la protección del medio ambiente. Puede informarse sobre los puntos de rgida en su distribuidor especializado o en la administración local.

CZ LIKVIDACE

Obal je vyroben z materiálů šetrných k životnímu prostředí, které můžete odevzdat na místních recyklačních místech.



Označení obalových materiálů pomáhá při třídění odpadu, jsou označeny zkratkami (a) a čísly (b). Ty mají následující význam: 1 – 6 = plasty / 20 – 22 = papír a lepenka / 80 – 99 = kompozity.



Výrobek a obalové materiály jsou recyklovatelné, pro lepší recyklaci odpadu je likvidujte odděleně. Logo Triman platí pouze pro Francii.

Nevyhazujte elektrické spotřebiče a přenosné baterie do domovního odpadu!



Podle evropské směrnice 2012/19/EU o odpadních elektrických a elektronických zařízeních a její implementace do vnitrostátního práva musí být odpadních elektrických zařízeních a odpadní baterií sbírány odděleně a recyklovány způsobem šetrným k životnímu prostředí.

Po skončení životnosti výrobku jej nevyhazujte do domovního odpadu, ale v zájmu ochrany životního prostředí jej odborně recyklujte. Informace o sběrných místech získáte u svého specializovaného prodejce nebo na místním úřadě

NL VERWIJDERING

De verpakking is gemaakt van milieuvriendelijke materialen die u bij de plaatselijke recyclingpunten kunt inleveren.



De etikettering van de verpakkingsmaterialen helpt bij het scheiden van afval, deze zijn gemarkeerd met afkortingen (a) en nummers (b). Deze hebben de volgende betekenis: 1 – 6 = kunststoffen / 20 – 22 = papier en karton / 80 – 99 = composietmaterialen.



Het product en de verpakkingsmaterialen zijn recycleerbaar, gooi ze apart weg voor een betere afvalrecycling. Het Triman-logo is alleen geldig voor Frankrijk.

Gooi elektrische apparaten en draagbare batterijen niet bij het huisvuil!



Volgens de Europese Richtlijn 2012/19/EU betreffende afgedankte elektrische en elektronische apparatuur en de omzetting daarvan in nationaal recht, moeten afgedankte elektrische apparaten en afgedankte batterijen gescheiden worden ingezameld en op een milieuvriendelijke manier worden gerecycled.

Als uw product het einde van zijn levensduur heeft bereikt, gooi het dan niet bij het huisvuil, maar recycle het op de juiste manier in het belang van de bescherming van het milieu. U kunt inlichtingen inwinnen over de inzamelpunten bij uw vakhandelaar of bij uw plaatselijk bestuur.

PL UTYLIZACJA

Opakowanie jest wykonane z materiałów przyjaznych dla środowiska, które można oddać do utylizacji w lokalnych punktach recyklingu.



Oznakowanie materiałów opakowaniowych pomaga w segregacji odpadów - są one oznaczone skrótami (a) i numerami (b). Mają one następujące znaczenie: 1 – 6 = tworzywa sztuczne / 20 – 22 = papier i tektura / 80 – 99 = kompozyty.



Produkt i materiały opakowaniowe nadają się do recyklingu, należy je usuwać osobno, aby zapewnić lepszy recykling odpadów. Logo Triman jest ważne tylko we Francji.

Nie wyrzucaj urządzeń elektrycznych i baterii przenośnych do odpadów domowych!



Zgodnie z Dyrektywą Europejską 2012/19/UE w sprawie zużytego sprzętu elektrycznego i elektronicznego oraz jej wdrożeniem do prawa krajowego, zużyty sprzęt elektryczny i zużyte baterie muszą być zbierane oddzielnie i poddawane recyklingowi w sposób przyjazny dla środowiska.

Gdy produkt osiągnie kres swojej żywotności, nie należy wyrzucać go do śmieci, lecz poddać profesjonalnemu recyklingowi w trosce o ochronę środowiska. Informacje o punktach zbiórki można uzyskać u wyspecjalizowanego sprzedawcy lub w administracji lokalnej.

CASAFAN

Produktänderungen, die der Verbesserung dienen, behalten wir uns ohne besondere Ankündigung vor.
CasaFan reserves the right to make any changes to the product without prior notice.
CasaFan se réserve d´apportertous changements susceptibles d´améliorer les produits en vente.
CasaFan si riserva di apportare tutte le varianti migliorative ai prodotti in corso di vendita.
CasaFan se reserva el derecho de mejorar los cambios en los productos a la venta.
CasaFan si vyhrazuje právo provádět jakékoli změny produktu bez předchozího upozornění.
CasaFan behoudt zich het recht voor om verbeteringen aan te brengen aan de te koop aangeboden producten.
CasaFan zastrzega sobie prawo do wprowadzania zmian w produkcie bez wcześniejszego powiadomienia.

CASAFAN GmbH, Senefelderstr. 8, 63594 Hasselroth, Germany, www.casafan.de

© CASAFAN 2026